DJI RS 智能追踪模块

用户手册

v1.0 2025.02

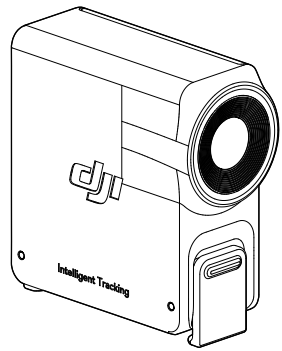

本手册版权和所有权属深圳市大疆创新科技有限公司及其关联方（统称“DJI”）所有，任何人（及单位）未经 DJI 书面授权，不得以复制、扫描储存、传播、转印、出售、转让、更改内容等任何方式自行或供他人使用本手册的全部或部分内容。本手册及其内容仅用于操作和使用本产品，不得用作其他用途。

快速搜索关键词

PDF 电子文档可以使用查找功能搜索关键词。例如在 Adobe Reader 中，Windows 用户使用快捷键 Ctrl+F，Mac 用户使用 Command+F 即可搜索关键词。

点击目录转跳

通过目录了解文档的内容结构，点击标题即可跳转到相应页面。

打印文档

本文档支持高质量打印。

 © 2025 大疆创新 版权所有

阅读提示

符号说明

⚠ 重要注意事项　　操作、使用提示　　词汇解释、参考信息

使用建议

DJI™ 提供了教学视频和以下文档资料：

1. 《安全概要》
2. 《快速入门指南》
3. 《用户手册》

建议首先观看教学视频和《安全概要》，再阅读《快速入门指南》了解使用过程。获取详细产品信息请阅读《用户手册》。

© 2025 大疆创新 版权所有

目录

阅读提示 3

符号说明 3

使用建议 3

1 产品概述 5

2 产品使用 6

2.1 安装 6

2.2 右滑-智能跟随设置 7

2.3 跟随与拍摄 8

按键及摇杆控制 8

手势控制 8

3 固件升级 10

4 参数 11

© 2025 大疆创新 版权所有

1 产品概述

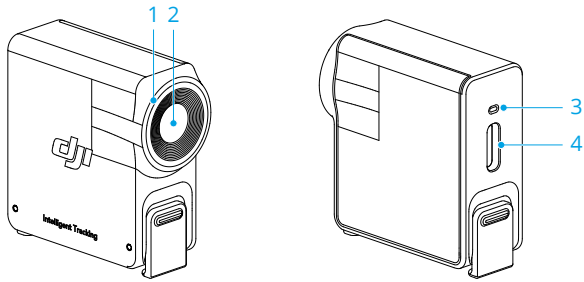

1. 环形灯

电量		
—	红灯常亮	跟随未开启（待机状态）或跟随目标丢失
—	绿灯常亮	跟随中
·····	绿灯闪烁	短暂跟丢
—	黄灯常亮	构图调整中
·····	黄灯闪烁	拍照或录制倒计时（闪烁 3s 后触发快门）

2. 追踪镜头
3. 状态指示灯

> 指示灯灯语及含义和环形灯一致。

4. USB-C 数据接口

   用于连接至电脑进行固件升级。

© 2025 大疆创新 版权所有

2 产品使用

2.1 安装

安装完成后，从云台触控屏主页向右滑动，进入智能跟随设置界面，根据拍摄需要进行调节。具体操作详见右滑-智能跟随设置。

- 如果安装后拍摄状态指示灯没有亮起，请检查磁吸是否到位。
- 追踪模块超过 5 分钟无操作将进入待机状态，指示灯熄灭。单击云台的扳机按键即可唤醒。

RS 4 / RS 4 Pro

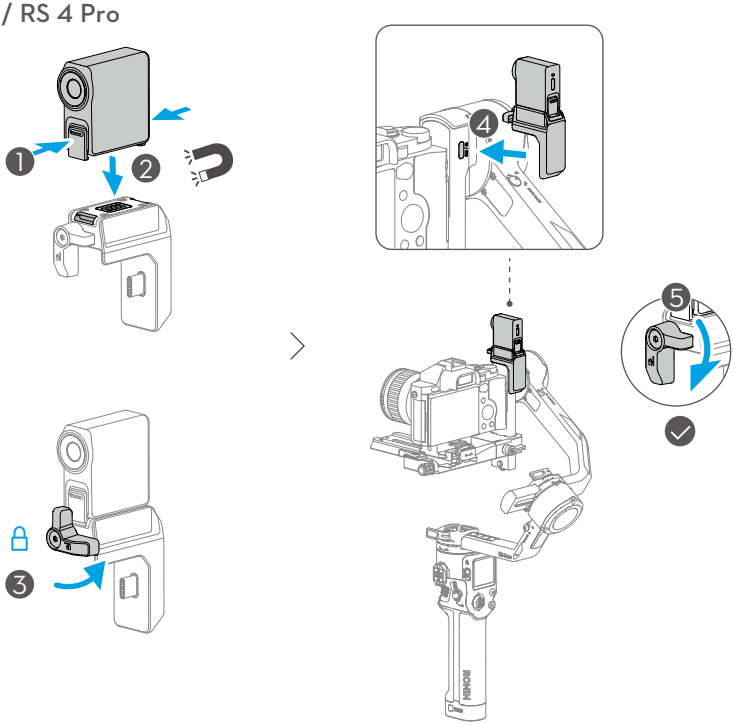

© 2025 大疆创新 版权所有

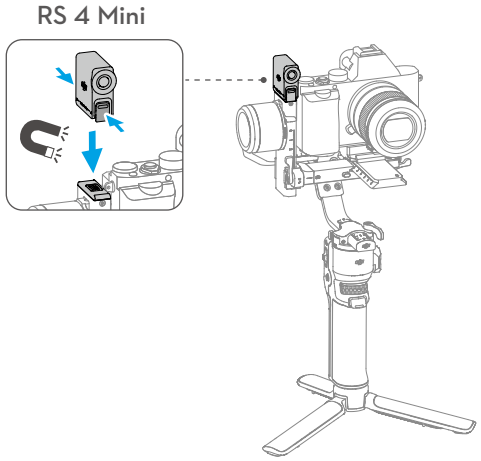

2.2 右滑-智能跟随设置





未安装智能追踪模块时，页面显示无信号输入。安装后，显示智能跟随设置界面，可调整构图方式、跟随速度和手势控制等功能。

构图方式：居中构图状态下，用户开启智能跟随后，跟随目标将被移动至画面中央。构图不变状态下，开启智能跟随后，云台将保持当前的人物构图。

智能跟随速度：慢速时跟随画面比较平稳，适合直播场景；中速适合平行跟随或环绕跟随；快速适合近距离环绕拍摄或剧烈运动场景。

- 触控屏不显示智能跟随画面。
- 居中构图时，由于相机、镜头和拍摄距离的差异，实际拍摄画面中心可能偏离，无法始终保持居中。若构图不居中，请拨动摇杆进行调整。

© 2025 大疆创新 版权所有

2.3 跟随与拍摄

- 不建议逆光、暗光场景下使用。
- 跟随过程中，人物跟随距离在 0.5-10 米范围内。

按键及摇杆控制

单击云台的扳机键，可以开启或关闭跟随功能。

锁定目标后，可使用摇杆调整构图。

双击扳机键，可以关闭智能跟随功能并使云台回中。

拍摄过程中可通过机身模式开关切换智能跟随模式。平移跟随（PF）模式下，仅平移轴可跟随；双轴跟随（PTF）模式下，平移轴和俯仰轴可跟随；全域跟随（FPV）模式下，不支持智能跟随。

中低机位拍摄时，云台手柄需指向所跟随人物的方向。



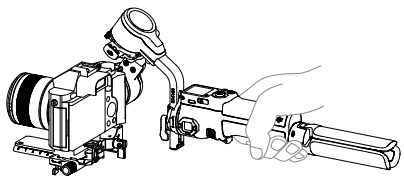

手势控制

开启跟随：面向镜头做出 手势或单击扳机按键，指示灯变为绿灯常亮。

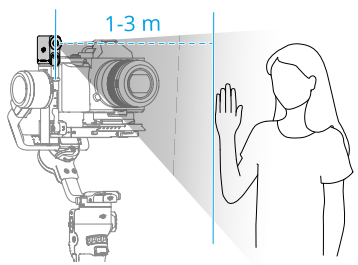

© 2025 大疆创新 版权所有

追踪模块仅支持跟随人物，且优先识别靠近镜头、靠近画面中心的人物。人物需距离镜头 1-3 米。

调整构图：开启跟随后，根据需要调整构图。面向镜头做出 手势，指示灯变为黄灯常亮。此时跟随自动暂停，目标可以移动到画面的其它位置。

调整好位置后，再次做出 手势，指示灯变为绿灯常亮。此时跟随自动恢复。

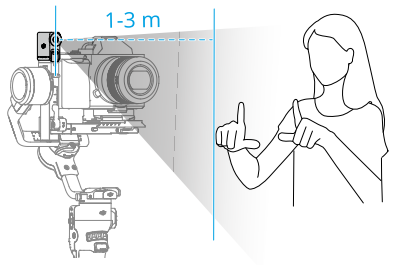

停止跟随：再次做出 手势或单击扳机按键，指示灯变为红灯常亮。

拍摄：无论是否开启跟随，都可以通过 手势触发拍照或录像倒计时，指示灯变为黄灯闪烁。

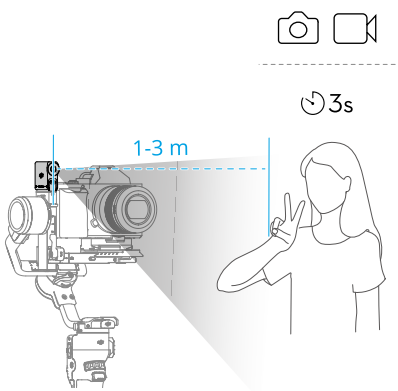

© 2025 大疆创新 版权所有

3 固件升级

追踪模块需连接至电脑进行固件升级，请按照以下步骤操作：

1. 访问 https://www.dji.com/rs-4-mini/downloads 下载相应的固件包。
2. 使用标配的 USB-C 线连接追踪模块至电脑。
3. 将下载的固件包（.bin 结尾的文件）放置在追踪模块的根目录下。
4. 拷贝完成后，断开 USB 连接。
5. 重新使用标配的 USB-C 线连接电脑，追踪模块自动开始升级，升级过程中状态指示灯将红绿交替闪烁，请勿断开连接。
6. 状态指示灯红色常亮代表升级完成。

© 2025 大疆创新 版权所有

4 参数

访问以下链接获取产品的技术参数：

https://www.dji.com/rs-4-mini/specs

© 2025 大疆创新 版权所有

微信扫一扫

获取**技术支持**

本手册如有更新，恕不另行通知。
在 DJI 官方网站查询最新版本

https://www.dji.com/rs-4-mini/downloads

如果你对说明书有任何疑问或建议，请通过以下电子邮箱联系我们：
DocSupport@dji.com。

DJI 是大疆创新的商标。
Copyright © 2025 大疆创新 版权所有。