DJI OSMO MOBILE 8

Manual do usuário

v1.0 2025.11

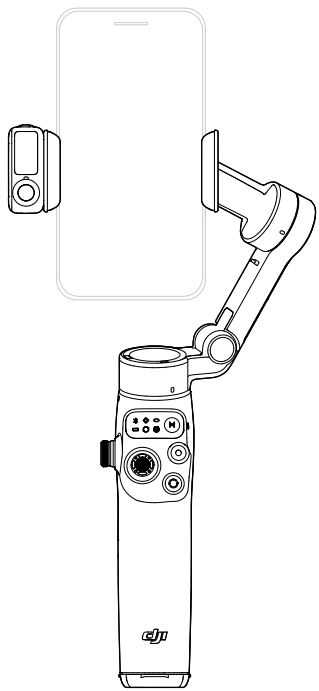

Este documento é protegido pela DJI com todos os direitos reservados. A menos que de outro modo autorizado pela DJI, você não tem permissão para utilizar ou permitir que outros utilizem o documento ou qualquer parte dele, seja reproduzindo, transferindo ou vendendo o documento. Os usuários devem consultar apenas este documento e o seu conteúdo, conforme as instruções de operação dos produtos DJI. O documento não deve ser utilizado para outros fins.

Em caso de divergência entre versões diferentes, a versão em inglês prevalecerá.

Pesquisa de palavra-chave

Procure palavras-chave como “bateria” e “instalação” para localizar um tópico. Se estiver usando o Adobe Acrobat Reader para ler este documento, pressione Ctrl+F no Windows ou Command+F no Mac para iniciar uma pesquisa.

Navegação para um tópico

Visualize uma lista completa de tópicos no índice. Clique em um tópico para navegar até a respectiva seção.

Impressão deste documento

Este documento é compatível com impressão em alta resolução.

 © 2025 DJI Todos os direitos reservados.

Como usar este Manual

Legenda

⚠ Importante　　Dicas e informações　　Referência

Leia antes de usar

A DJI™ oferece a você tutoriais em vídeo e os seguintes documentos:

1. *Diretrizes de segurança*
2. *Guia de início rápido*
3. *Manual do usuário*

Recomenda-se assistir a todos os tutoriais em vídeo e ler as *Diretrizes de segurança* antes do primeiro uso. Reveja o *Guia de início rápido* antes do primeiro uso e consulte este *Manual do usuário* para obter mais informações.

Tutoriais em vídeo

Acesse os links abaixo ou escaneie o código QR para assistir aos tutoriais em vídeo, que demonstram como usar o produto com segurança:

https://www.dji.com/osmo-mobile-8/video

© 2025 DJI Todos os direitos reservados.

Conteúdo

Como usar este Manual 3
- Legenda 3
- Leia antes de usar 3
- Tutoriais em vídeo 3

1 Perfil do produto 6
- 1.1 Osmo Mobile 8 6
- 1.2 Módulo multifuncional 7

2 Como usar pela primeira vez 8
- 2.1 Como carregar 8
- 2.2 Como desdobrar 8
- 2.3 Como prender o telefone 9
- 2.4 Como conectar ao aplicativo DJI Mimo 10
- 2.5 Atualização de firmware 11

3 Recursos Básicos 12
- 3.1 Botões e entradas 12
- 3.2 Indicadores 15
- 3.3 Gestos com o suporte 17
- 3.4 Modos de acompanhamento 19
- 3.5 Panorâmica e Rotação Automáticas 20
- 3.6 Como carregar o telefone 22
- 3.7 Armazenamento 23

4 Recursos avançados 24
- 4.1 Módulo multifuncional 24
  - Como instalar e remover 24
  - Como acompanhar e capturar imagens 25
    - Como acompanhar 26
    - Como capturar imagens 28
  - Luz de preenchimento 28
  - Como conectar a microfones sem fios 29
  - Como carregar o telefone 31
  - Indicadores 31
  - Atualização de firmware 32
- 4.2 Rastreamento Apple DockKit 32
- 4.3 Controle remoto usando o relógio 35

5 Manutenção 36

© 2025 DJI Todos os direitos reservados.

6 Apêndice 37
6.1 Especificações 37
6.2 Compatibilidade do telefone 37

© 2025 DJI Todos os direitos reservados.

1 Perfil do produto

1.1 Osmo Mobile 8

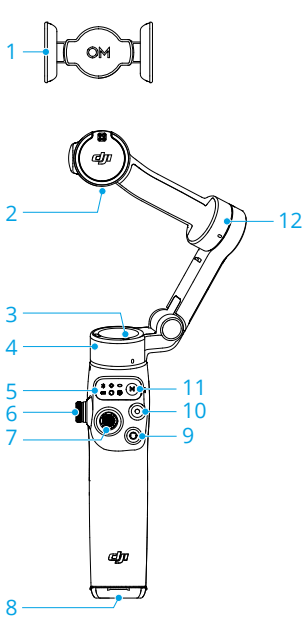

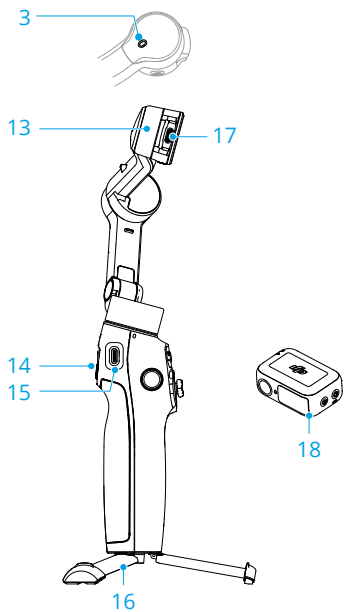

1. Suporte magnético para celular
2. Furo de montagem do contrapeso
3. Indicador de Status da Função
4. Motor de varrimento horizontal
5. Painel de status
6. Roda lateral
7. Joystick
8. Entrada UNC 1/4 pol.-20
9. Botão de alteração
10. Botão de gravação/do obturador
11. Botão Liga/desliga/M
12. Motor de inclinação
13. Motor de rotação
14. Acionador
15. Entrada de carregamento (USB-C)
16. Tripé integrado
17. Porta de saída (USB-C)
18. Módulo multifuncional (DJI OM)

• Módulo multifuncional (DJI OM) é doravante designado como “Módulo multifuncional”.

© 2025 DJI Todos os direitos reservados.

1.2 Módulo multifuncional

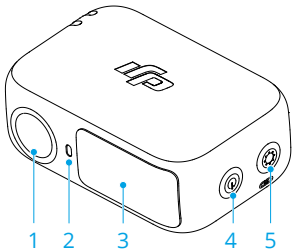

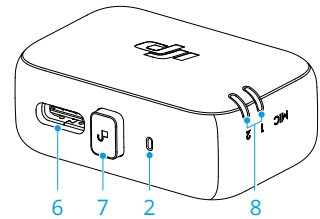

1. Câmera de acompanhamento
2. Indicador de status da câmera
3. Luz de preenchimento
4. Botão de controle de brilho
5. Botão de controle de temperatura da cor/botão de pareamento do Bluetooth
6. Entrada de dados de áudio/ carregamento do telefone (USB-C)
7. Botão de liberação
8. Indicador de status do microfone sem fios

© 2025 DJI Todos os direitos reservados.

2 Como usar pela primeira vez

2.1 Como carregar

O produto estará totalmente carregado quando o indicador de nível da bateria apagar.

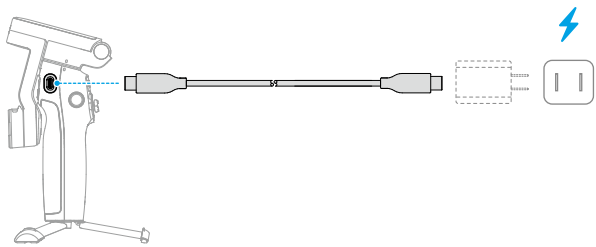

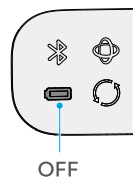

2.2 Como desdobrar

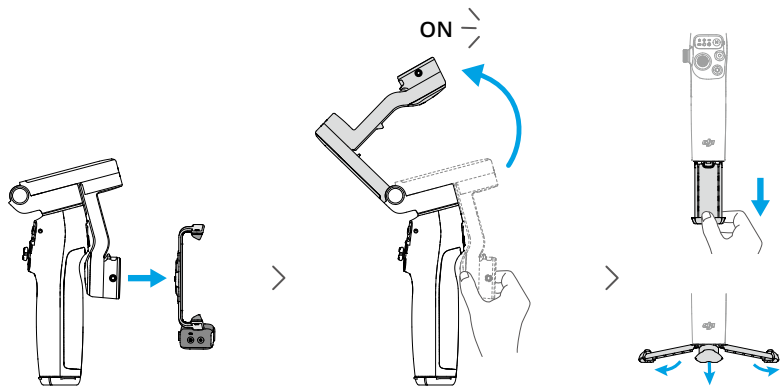

- O tripé integrado é compatível com superfícies estáveis e niveladas em ambientes sem vento. Em outras condições, recomenda-se fixar o Tripé do cabo (DJI OM) (adquirido separadamente) à parte inferior do estabilizador.

© 2025 DJI Todos os direitos reservados.

Se você estender a haste de extensão embutida, certifique-se de ajustar o motor Pan para que ele esteja nivelado com o chão. Isso garantirá o equilíbrio depois que o telefone for fixado ao estabilizador.

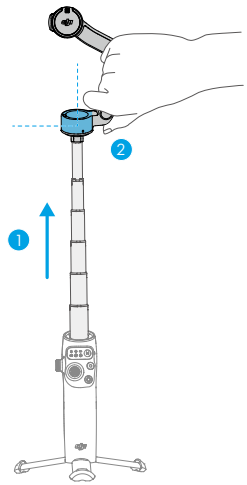

2.3 Como prender o telefone

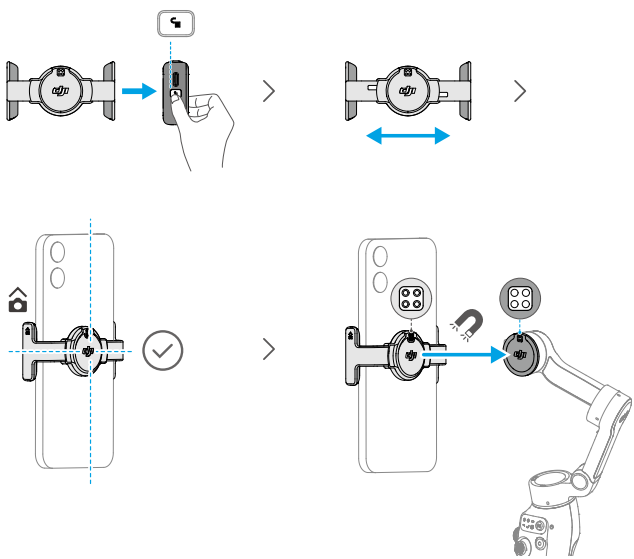

© 2025 DJI Todos os direitos reservados.

Uma luz constante no modo do estabilizador (/ / /) indica que o telefone está sendo estabilizado. Se a luz não for exibida depois de o telefone ter sido fixado, pressione o botão M para habilitar a estabilização.

2.4 Como conectar ao aplicativo DJI Mimo

1. Escaneie o código QR para baixar o aplicativo DJI Mimo.

2. Habilite o Bluetooth no seu telefone. Abra o DJI Mimo e conecte-o ao estabilizador.

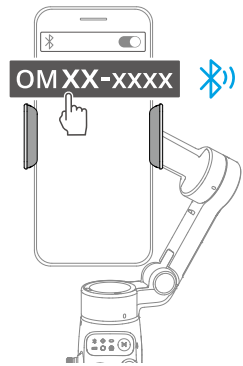

- Para verificar as versões dos sistemas operacionais Android e iOS compatíveis com o DJI Mimo, acesse https://www.dji.com/downloads/djiapp/dji-mimo.
- A interface e as funções do DJI Mimo podem variar conforme atualização da versão do software. A real experiência de usuário é baseada na versão do software utilizada.

Se a conexão Bluetooth falhar, tente os passos a seguir:

1. Acesse as configurações do Bluetooth em seu telefone. Remova quaisquer conexões existentes com o estabilizador e esqueça o dispositivo.
2. Redefina o Bluetooth para o estabilizador.
3. Toque no nome do novo dispositivo nas configurações do Bluetooth. Uma vez conectado, inicie novamente o DJI Mimo.

© 2025 DJI Todos os direitos reservados.

2.5 Atualização de firmware

Um aviso será mostrado no DJI Mimo quando houver um novo firmware disponível. Toque no prompt e siga as instruções na tela para atualizar o firmware.

Antes de atualizar, certifique-se de que o indicador de nível da bateria está aceso em verde. NÃO saia do DJI Mimo durante a atualização.

Se a atualização falhar, reinicie o DJI Mimo, restabeleça a conexão Bluetooth e tente novamente.

© 2025 DJI Todos os direitos reservados.

3 Recursos Básicos

3.1 Botões e entradas

Os recursos a seguir baseiam-se no DJI Mimo. O suporte para determinados recursos da câmera do sistema pode variar de acordo com o modelo do telefone. Para obter mais informações, acesse https://www.dji.com/osmo-mobile-8.

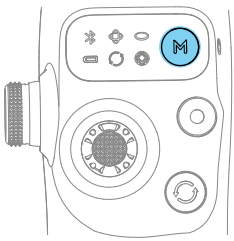

Botão Liga/desliga/M

Quando desligado

Com o estabilizador dobrado, pressione uma vez: Verifique o nível da bateria

Com o estabilizador desdobrado, pressionar uma vez: liga

Quando ligado

Pressionar uma vez: alternar entre os modos do estabilizador

Pressionar três vezes: abre o modo Espera (pressione qualquer botão para sair)

Pressionar e segurar: desligar

* O botão M também pode controlar o carregamento do telefone usando o estabilizador ou Módulo multifuncional.

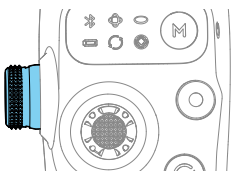

Roda lateral

Pressione uma vez: Alternar entre foco, zoom ou modo de zoom do joystick

Girar: controlar foco ou zoom

No modo de zoom do joystick, mova o joystick verticalmente para controlar o zoom.

* A roda lateral pode controlar a luz de preenchimento quando utilizada com o Módulo multifuncional.

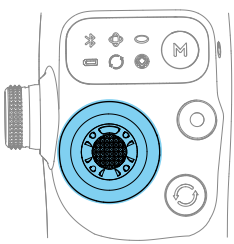

Joystick

Mova verticalmente e horizontalmente para inclinar e girar o celular. A direção de controle do joystick pode ser definida no aplicativo DJI Mimo.

Empurre o joystick duas vezes para a esquerda ou direita, e o gimbal girará automaticamente.

© 2025 DJI Todos os direitos reservados.

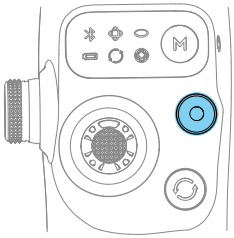

Botão de gravação/do obturador
Pressionar uma vez na visualização da câmera: Tirar uma foto ou iniciar/parar a gravação
Pressionar uma vez em outras visualizações: Retornar à visualização da câmera
Pressionar duas vezes: Tirar uma foto durante a gravação
Manter pressionado: disparo contínuo (no modo de foto).

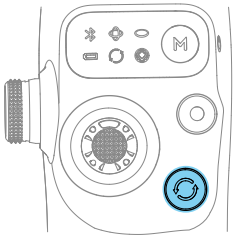

Botão de alteração
Pressionar uma vez: alterna entre as câmeras frontal e traseira.
Toque duas vezes para alternar entre os modos Paisagem e Retrato.
Pressionar três vezes: alterna entre os modos de foto e vídeo
Manter pressionado: Visualizar reprodução

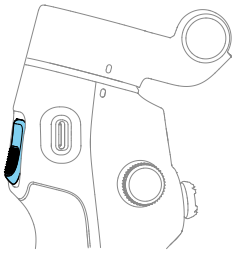

Acionador
Pressionar uma vez: inicia ou para o ActiveTrack.
Tocar duas vezes: recentraliza o estabilizador.
Pressionar três vezes: gira o telefone em um ângulo de 180 graus no plano horizontal
Pressionar uma vez e, em seguida, manter pressionado: Ajustar a velocidade de acompanhamento para o modo rápido. Solte para sair.
Mantenha pressionado para entrar no modo Bloqueio. Solte para sair.

© 2025 DJI Todos os direitos reservados.

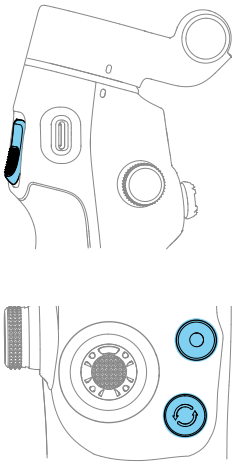

Operação de combinação
Pressione o botão de alteração, o botão de Gravação/Obturador e acionador simultaneamente por mais de 1 segundo para redefinir o nome e a conexão Bluetooth e reconectá-lo.

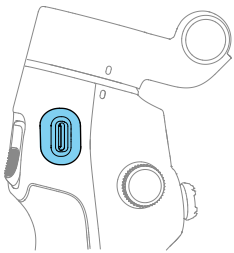

Entrada de carregamento (USB-C)
Carregar o estabilizador

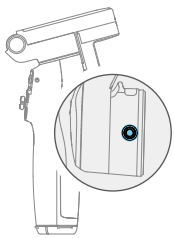

Furo de montagem do contrapeso
Para montar contrapesos quando o telefone tiver um módulo de lente pesado ou filtros de lente acoplados.

* Entre em contato com o suporte técnico oficial para adquirir os contrapesos.

 © 2025 DJI Todos os direitos reservados.

3.2 Indicadores

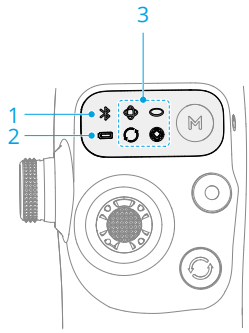

1. **Indicador de status do sistema**

	Pulsa em verde	Bluetooth desconectado
	Aceso em verde	Bluetooth conectado

2. **Indicador de nível da bateria**

	Piscando em vermelho rapidamente	≤5%
	Aceso em vermelho	6% a 19%
	Aceso em amarelo	20% a 60%
	Aceso em verde	>60%

3. **Indicador de modo do estabilizador**

	Ligado	PTF
	Ligado	PF
	Ligado	FPV
	Ligado	SpinShot
	Pisca alternadamente	Atualizando o firmware
	Pisca simultaneamente	Falha na atualização do firmware ou estado de anomalia

© 2025 DJI Todos os direitos reservados.

4. **Indicador de Status da Função**

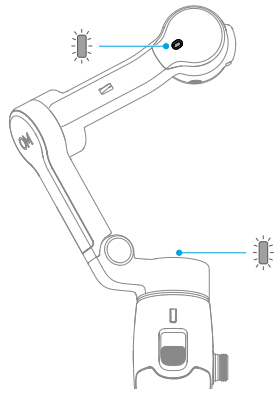

© 2025 DJI Todos os direitos reservados.

3.3 Gestos com o suporte

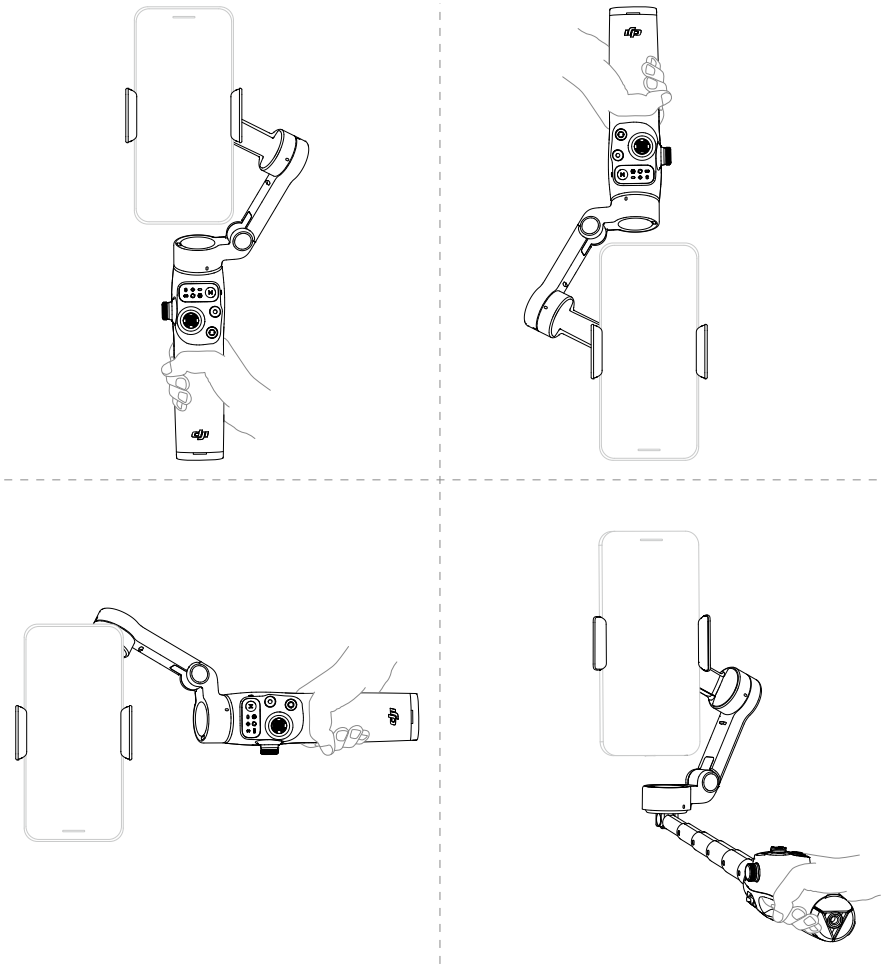

- Os gestos com o suporte aplicam-se às orientações horizontal e vertical.
- Se o tripé integrado estiver estendido, segure o cabo para garantir estabilidade. NÃO segure apenas no tripé.

© 2025 DJI Todos os direitos reservados.

- O cabo extensor integrado de Osmo Mobile 8 pode ser usado para filmagens em ângulo baixo. Clique para assistir aos vídeos tutoriais.

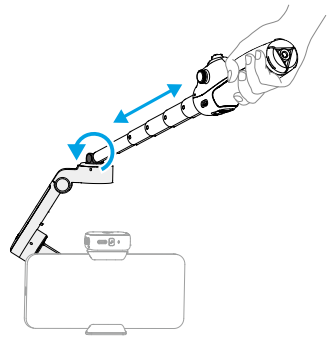

 © 2025 DJI Todos os direitos reservados.

3.4 Modos de acompanhamento

Clique para ver os vídeos tutoriais.

Modo de acompanhamento	Efeito
PTF (acompanhamento panorâmico e com inclinação)	①+②
PF (acompanhamento panorâmico)	①
FPV (acompanhamento panorâmico, com inclinação e com rotação)	①+②+③
SpinShot	①+②+③+④
Trava	O telefone não segue os movimentos do cabo



① *Gire o cabo no plano horizontal e o telefone acompanha o movimento*

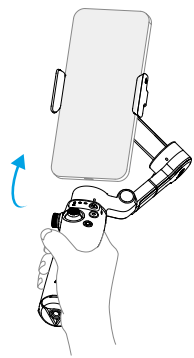

② *Balance o cabo para frente e para trás e o telefone acompanha o movimento*

© 2025 DJI Todos os direitos reservados.

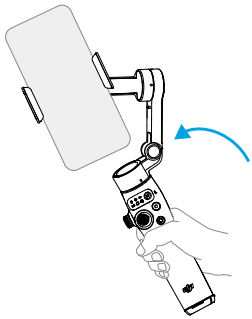

③ *Gire o cabo no plano vertical e o telefone acompanha o movimento*

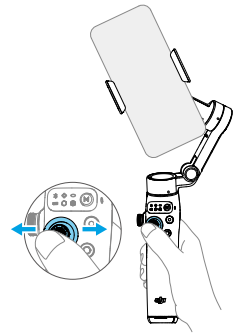

④ *Mova o joystick para a esquerda ou para a direita para girar o telefone no plano vertical*

3.5 Panorâmica e Rotação Automáticas

Empurre o joystick duas vezes para a esquerda ou direita, e o estabilizador fará automaticamente uma panorâmica ou rotação em diferentes modos de seguimento.

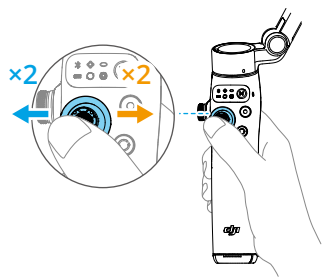

 © 2025 DJI Todos os direitos reservados.

PTF / PF / FPV

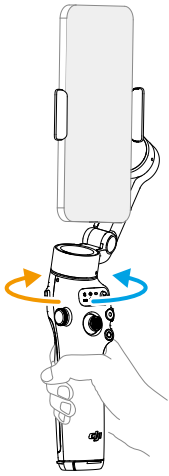

Panorâmica automática em 360°

SpinShot

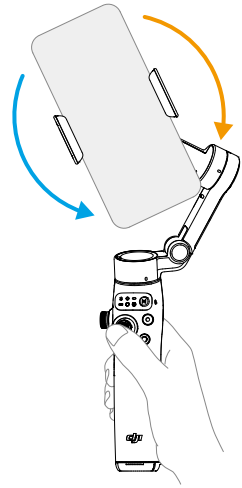

A rotação para quando o limite do estabilizador é atingido

Pressione duas vezes o acionador para parar a rotação e recentralizar o estabilizador.

© 2025 DJI Todos os direitos reservados.

3.6 Como carregar o telefone

- Certifique-se de que o estabilizador tem carga suficiente (o indicador mostra ou).

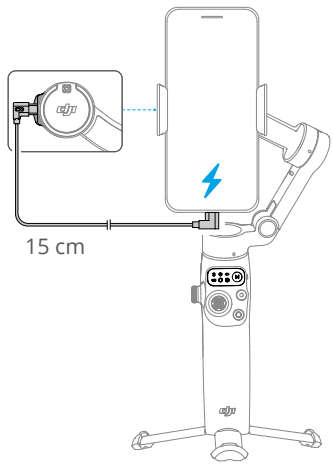

© 2025 DJI Todos os direitos reservados.

3.7 Armazenamento

- No caso do Osmo Mobile 8, retraia a haste de extensão antes de efetuar os passos a seguir.
- Quando o estabilizador desliga, ele gira automaticamente para a posição dobrada. Remova o telefone, o suporte do telefone e o Módulo multifuncional em conjunto. Quando for usar novamente, fixe-os como uma única unidade e desdobre o estabilizador para iniciar a gravação.

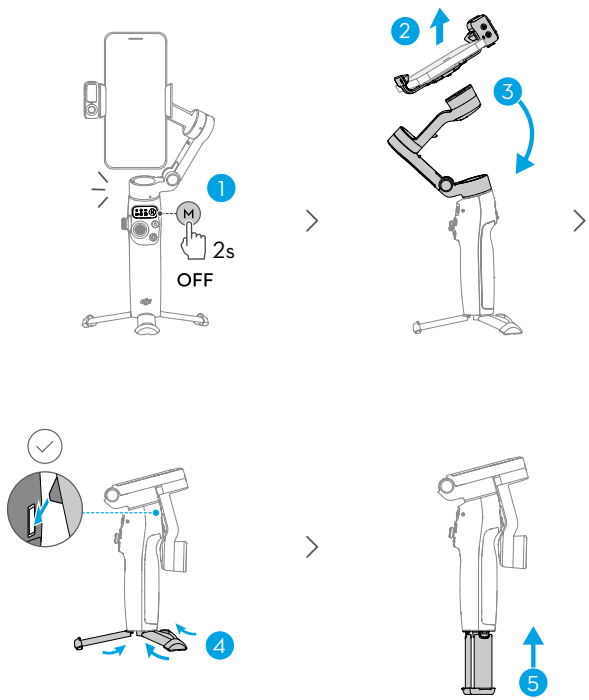

© 2025 DJI Todos os direitos reservados.

4 Recursos avançados

4.1 Módulo multifuncional

Como instalar e remover

Exemplo ①
Faça selfies ou grave vídeos de si mesmo(a)

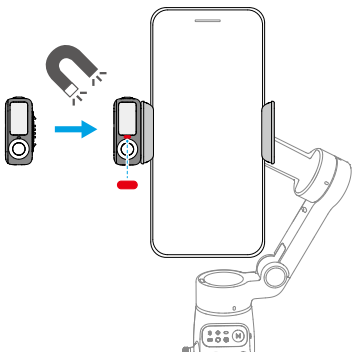

Exemplo ②
Tire fotos ou grave vídeos de outras pessoas

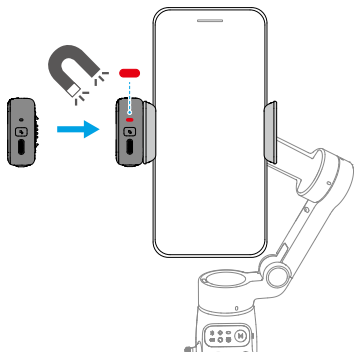

- Se o indicador mostrado na figura anterior não acender depois de o Módulo multifuncional ter sido instalado, verifique se as marcas no estabilizador e no suporte do telefone estão alinhadas.
- Se o Módulo multifuncional permanecer inativo por mais de cinco minutos, ele entra automaticamente no modo de repouso e o indicador desliga. Para sair do modo de repouso, pressione o acionador no estabilizador.

 © 2025 DJI Todos os direitos reservados.

Evite bloquear a câmera traseira ao gravar no modo horizontal.

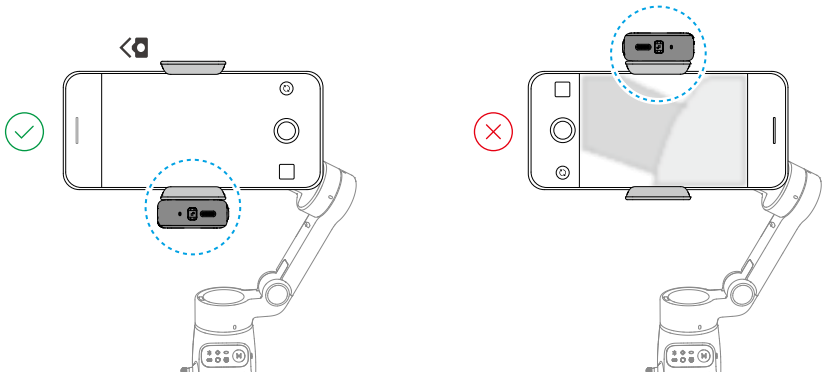

Remova o Módulo multifuncional:

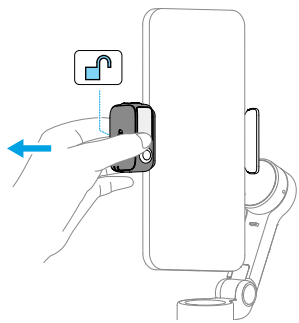

Como acompanhar e capturar imagens

O Módulo multifuncional permite que você ative o acompanhamento na câmera do sistema e em aplicativos de câmera de terceiros, sem precisar usar o DJI Mimo.

⚠
- O Módulo multifuncional é compatível com o acompanhamento de pessoas, gatos e cães.
- Os recursos de acompanhamento e captura de imagens do Módulo multifuncional estão desativados no DJI Mimo.

- Posicione a câmera de acompanhamento do Módulo multifuncional e a câmera do telefone na direção do alvo. Por exemplo, ambas as câmeras foram utilizadas para tirar selfies nas ilustrações a seguir.

© 2025 DJI Todos os direitos reservados.

- Para obter um reconhecimento de gestos ideal, mantenha o alvo a uma distância de 0,5 a 3 metros da câmera de acompanhamento.
- Durante o acompanhamento, mantenha o alvo a uma distância de 0,5 a 8 metros da câmera de acompanhamento.

Como acompanhar

1. Habilite o Bluetooth no telefone e conecte com o estabilizador.

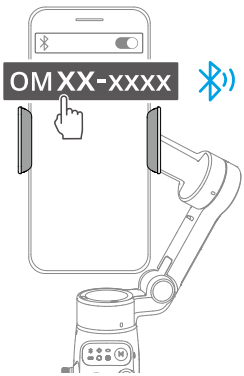

2. Habilite o acompanhamento: faça o gesto para a câmera ou pressione o acionador. O indicador acende a luz verde.

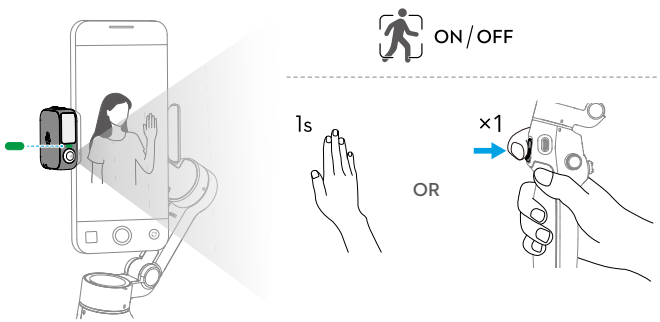

3. Ajuste a composição conforme o necessário durante o acompanhamento.

© 2025 DJI Todos os direitos reservados.

- Método 1: Use o joystick.
- Método 2: Use gestos com as mãos.

  Faça o gesto para a câmara. O indicador acende a luz amarela e o acompanhamento é interrompido automaticamente. O alvo pode se deslocar para a posição desejada no quadro.

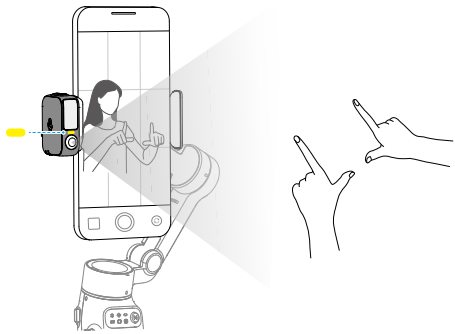

  Faça novamente o gesto para confirmar a composição. O indicador acende a luz verde e o acompanhamento é retomado de forma automática.

Para repor a composição padrão para cada método, pressione o acionador duas vezes.

4. Parar o acompanhamento: faça o gesto para a câmera ou pressione novamente o acionador. O indicador acende em vermelho.

© 2025 DJI Todos os direitos reservados.

Como capturar imagens

Independentemente de o acompanhamento estar habilitado ou não, você pode utilizar o gesto para iniciar uma contagem regressiva para tirar uma foto ou iniciar/parar uma gravação. O indicador pulsa em amarelo durante a contagem regressiva.

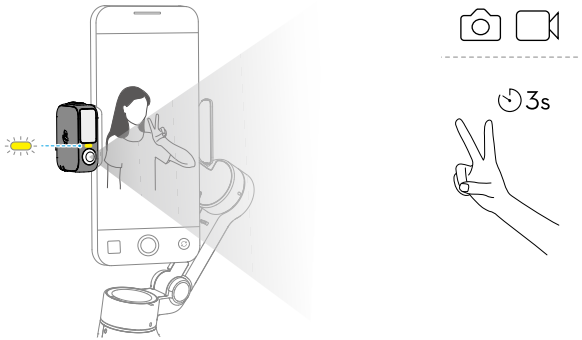

Luz de preenchimento

Certifique-se de que o Módulo multifuncional está devidamente instalado.

Ajuste o brilho:



Ajuste a temperatura da cor:

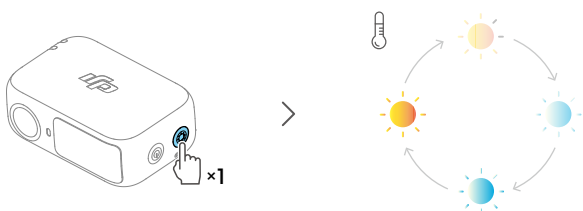

© 2025 DJI Todos os direitos reservados.

O Osmo Mobile 8 permite que você controle a luz de preenchimento no Módulo multifuncional através da roda lateral.

- Pressione e mantenha pressionado: liga/desliga a luz de preenchimento
- Girar: ajuste o brilho ou a temperatura da cor

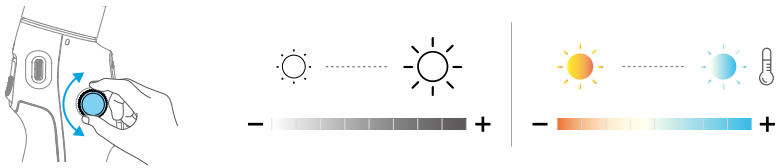

- Pressionar uma vez: alterna entre o controle de brilho ou de temperatura da cor
- Pressionar duas vezes no DJI Mimo: define o efeito de rotação da roda lateral para controle do foco/zoom ou controle do brilho/da temperatura da cor

Como conectar a microfones sem fios

O Módulo multifuncional pode ser conectado a dois transmissores de microfone sem fios (doravante designados como “transmissores”). Os dois transmissores devem ser do mesmo modelo. Transmissores compatíveis:

- DJI Mic 3
- DJI Mic Mini
- DJI Mic 2

© 2025 DJI Todos os direitos reservados.

1. Conecte o Módulo multifuncional ao telefone.

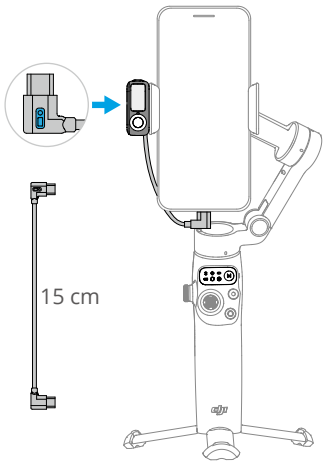

2. Habilite o pareamento do Bluetoth parao Módulo multifuncional.

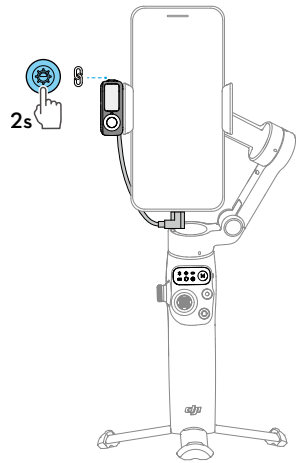

3. Ligue o transmissor e defina o modo de conexão. Para mais informações, consulte o Manual do Usuário do microfone correspondente no site oficial.

- DJI Mic Mini / DJI Mic 3 : Modo de conexão com o receptor.
- DJI Mic 2: Modo de conexão via Bluetooth.

4. Uma vez conectado, o indicador de Módulo multifuncional fica verde sólido. O indicador do transmissor muda para o status conectado no modo correspondente. Você já pode iniciar a gravação.

- Para evitar que o cabo conectando o Módulo multifuncional e o telefone obstrua o estabilizador, dobre o cabo conforme o necessário. Certifique-se de usar o cabo incluído no pacote.
- Para o iPhone 14 e modelos anteriores, é necessário um cabo USB-C para Lightning (adquirido separadamente) para conectar ao Módulo multifuncional
- Você pode definir as configurações do microfone sem fios no DJI Mimo.

© 2025 DJI Todos os direitos reservados.

Como carregar o telefone

- Certifique-se de que o estabilizador tem carga suficiente (o indicador mostra ou).

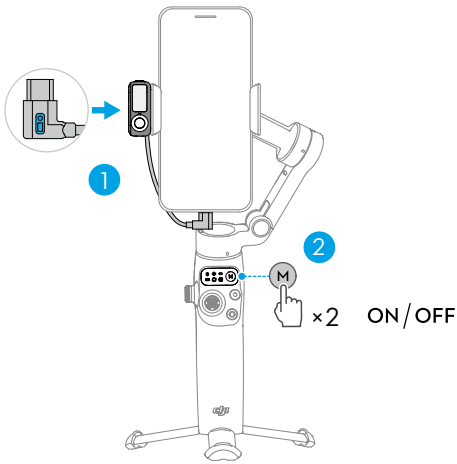

Indicadores

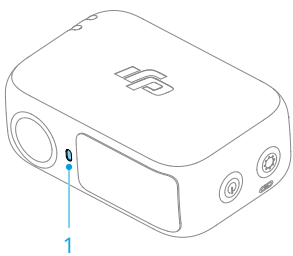

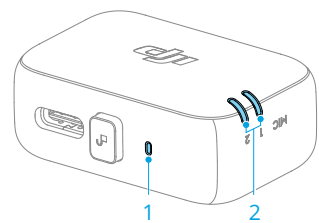

1. Indicador de status da câmera		
—	Aceso em vermelho	Acompanhamento desabilitado ou alvo perdido
—	Aceso em verde	O alvo está sendo acompanhado
·····	Pisca em verde	O alvo foi perdido temporariamente
—	Aceso em amarelo	A composição está sendo ajustada

© 2025 DJI Todos os direitos reservados.

	Piscando em amarelo	Contagem regressiva para fotos ou para gravação de vídeo
2. Indicador de status do microfone sem fios		
	Pisca em verde rapidamente	O Módulo multifuncional está pareando com um transmissor
	Pisca lentamente em verde	Módulo multifuncional pareado com um transmissor, mas não conectado ao telefone por meio do cabo
	Aceso em verde	Pronto para a gravação de áudio
	Aceso em vermelho	Nível da bateria do transmissor pareado inferior a 10%
	Aceso em amarelo	Cancelamento de ruído habilitado para o transmissor pareado

Atualização de firmware

Certifique-se de que o Módulo multifuncional está devidamente instalado.

Ao utilizar o DJI Mimo para atualizar o firmware do estabilizador, o firmware do módulo também é atualizado. Aguarde até que a atualização seja concluída.

4.2 Rastreamento Apple DockKit

Usuários de iPhone podem se conectar ao estabilizador via NFC (comunicação por campo de proximidade) e usar o recurso de rastreamento baseado no Apple DockKit, sem a necessidade do Módulo multifuncional. Este recurso suporta a câmera do sistema e aplicativos de terceiros. Para instruções detalhadas, assista aos vídeos tutoriais.

⚠
- Requisito do Dispositivo:
  - Modelo: iPhone 12 ou posterior, excluindo iPhone SE (3ª geração) e iPhone 16e.
  - Sistema: iOS 18.5 ou superior.
- Este recurso não pode ser usado simultaneamente com o recurso de rastreamento de Módulo multifuncional ou DJI Mimo.
- Consulte a lista de compatibilidade para mais informações sobre aplicativos de terceiros que suportam o Apple DockKit.

 © 2025 DJI Todos os direitos reservados.

Emparelhamento DockKit

1. Desbloqueie o telefone e permaneça na tela inicial. Certifique-se de que a conexão de rede seja estável. Habilitar Bluetooth e NFC.
2. Desdobre o estabilizador. Toque a área NFC do telefone na área NFC do estabilizador. Aguarde a janela pop-up e siga as instruções.

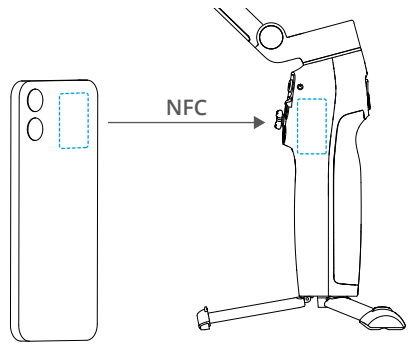

3. Remova o Módulo multifuncional e, em seguida, conecte o telefone ao estabilizador.

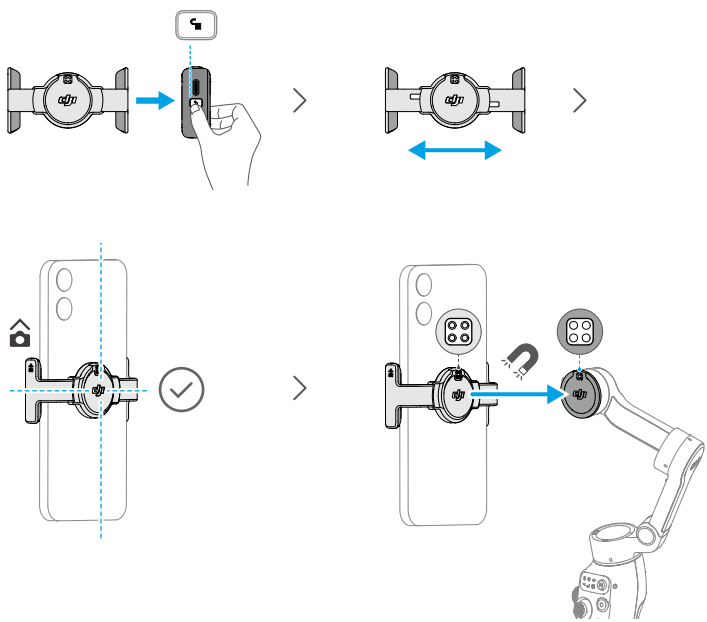

4. O estabilizador acenará quando o emparelhamento for bem-sucedido.

© 2025 DJI Todos os direitos reservados.

Para emparelhar com outro telefone, redefina o Bluetooth do estabilizador antes de emparelhar.

Habilitando Rastreamento

Abra a câmera do sistema, o rastreamento começará automaticamente quando o sujeito entrar no quadro.

Pressione o acionador uma vez para ativar ou desativar o rastreamento DockKit.

O Apple Watch pode ser usado para controle remoto se estiver emparelhado com o telefone. *

* O relógio requer a versão do WatchOS 11 ou posterior.

Indicador de Status da Função

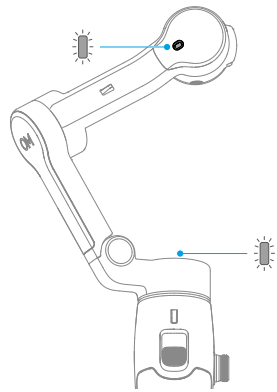

Status de emparelhamento do DockKit [1]		
—	Pisca branco lentamente	NFC não emparelhado
.....	Pisca branco rapidamente	Emparelhamento NFC
—	Aceso em branco	NFC emparelhado com sucesso
Status de rastreamento do DockKit		
—	Luz verde contínua	DockKit está habilitado, mas não está rastreando. O rastreamento começará automaticamente quando o sujeito entrar no enquadrar.
—	Pulsa em verde	Rastreamento DockKit
	Desligado	DockKit desabilitado

[1] Desabilitado por padrão. Modifique as configurações do indicador de status em DJI Mimo.

 © 2025 DJI Todos os direitos reservados.

4.3 Controle remoto usando o relógio

Você pode utilizar o DJI Mimo em um Apple Watch para ver o feed da câmera, controlar o estabilizador e ativar o ActiveTrack remotamente.

1. Faça o pareamento entre o relógio e o seu telefone e instale o DJI Mimo em ambos os dispositivos.
2. Inicie o DJI Mimo no telefone, conecte ao estabilizador e entre na exibição da câmera.
3. Inicie o DJI Mimo no relógio para iniciar o controle remoto.

- Mantenha ambos os dispositivos dentro da faixa de alcance do Bluetooth.
- Para saber quais os relógios compatíveis, acesse https://www.dji.com/osmo-mobile-8/faq.

© 2025 DJI Todos os direitos reservados.

5 Manutenção

⚠
- Apague qualquer incêndio do produto usando água, areia, manta antifogo ou um extintor de pó seco.
- Nunca desmonte nem perfure o produto de maneira alguma, ou a bateria poderá vazar, incendiar-se ou explodir.

- Recomenda-se usar um pano macio e seco para limpar o produto.
- Quando o celular estiver conectado ao Osmo Mobile 8, o recurso de bússola do celular pode sofrer interferência. Nestes casos, calibre a bússola de acordo com as instruções do celular.
- Se um celular tiver recursos de comunicação de campo próximo e carregamento por conexão sem fio, estes recursos podem ser afetados pelo Suporte magnético para celular ao ser encaixado. Estes recursos não serão mais afetados quando o Suporte magnético para celular for removido.
- O Cabo extensor integrado contém uma mola. Caso o Cabo extensor integrado permanecer estendido por mais de uma semana, a mola pode deformar-se e o Cabo extensor integrado não poderá ser usado normalmente. Recomenda-se retrair o Cabo extensor integrado e dobrar o estabilizador após o uso.

 © 2025 DJI Todos os direitos reservados.

6 Apêndice

6.1 Especificações

Acesse https://www.dji.com/osmo-mobile-8/specs para obter mais informações.

6.2 Compatibilidade do telefone

Acesse https://www.dji.com/osmo-mobile-8 para obter mais informações.

© 2025 DJI Todos os direitos reservados.

Contato
SUPORTE DJI

Este conteúdo está sujeito a alterações sem aviso prévio.
Baixe a versão mais recente disponível em

https://www.dji.com/osmo-mobile-8/downloads

Caso tenha quaisquer dúvidas sobre este documento, entre em contato com a DJI enviando uma mensagem para **DocSupport@dji.com**.

DJI e OSMO são marcas comerciais registradas da DJI.
Copyright © 2025 DJI Todos os direitos reservados.