DJI FPV

Εγχειρίδιο χρήστη

εκδ.1.2 06/2021

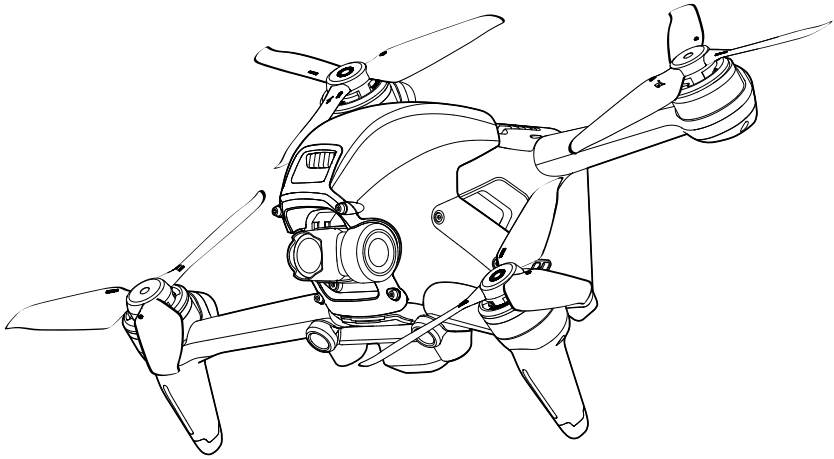

Αναζήτηση λέξεων-κλειδιών

Αναζητήστε λέξεις-κλειδιά όπως «μπαταρία» και «εγκατάσταση» για να βρείτε ένα θέμα. Εάν χρησιμοποιείτε το Adobe Acrobat Reader για να διαβάσετε αυτό το έγγραφο, πατήστε Ctrl+F στα Windows ή Command+F στα Mac για να ξεκινήσετε μια αναζήτηση.

Μετάβαση σε ένα θέμα

Δείτε μια πλήρη λίστα των θεμάτων στον πίνακα περιεχομένων. Κάντε κλικ σε ένα θέμα για να μεταβείτε σε αυτήν την ενότητα.

Εκτύπωση του παρόντος εγγράφου

Αυτό το έγγραφο υποστηρίζει εκτύπωση υψηλής ανάλυσης.

Χρήση του παρόντος εγχειριδίου

Υπόμνημα

Προειδοποίηση | Σημαντική σημείωση | Συμβουλές και υποδείξεις | Παραπομπή

Διαβάστε πριν από την πρώτη πτήση

Διαβάστε τα ακόλουθα έγγραφα πριν χρησιμοποιήσετε το DJI™ FPV.

1. Εγχειρίδιο χρήστη
2. Οδηγός γρήγορης εκκίνησης
3. Αποποίηση ευθύνης και Οδηγίες ασφάλειας

Συνιστάται να παρακολουθήσετε όλα τα εκπαιδευτικά βίντεο στον επίσημο ιστότοπο της DJI και να διαβάσετε τη δήλωση αποποίησης ευθύνης και τις οδηγίες ασφάλειας πριν τη χρήση για πρώτη φορά. Προετοιμαστείτε για την πρώτη σας πτήση διαβάζοντας τον οδηγό γρήγορης εκκίνησης και ανατρέξτε στο παρόν εγχειρίδιο χρήστη για περισσότερες πληροφορίες.

Εκπαιδευτικά βίντεο

Επισκεφθείτε την παρακάτω διεύθυνση ή σαρώστε τον κωδικό QR για να παρακολουθήσετε τα εκπαιδευτικά βίντεο για το DJI FPV, τα οποία δείχνουν πώς να χρησιμοποιείτε με ασφάλεια το DJI FPV:

https://www.dji.com/dji-fpv/video

Λήψη της εφαρμογής DJI Fly

Σαρώστε τον κωδικό QR στα δεξιά για λήψη του DJI Fly.

Η έκδοση Android του DJI Fly είναι συμβατή με Android v6.0 και μεταγενέστερη έκδοση.
Η έκδοση iOS του DJI Fly είναι συμβατή με iOS v11.0 και μεταγενέστερη έκδοση.

* Για αυξημένη ασφάλεια, η πτήση περιορίζεται σε ύψος 30 μ. και εμβέλεια 50 μ. όταν δεν υπάρχει σύνδεση ή είσοδος στην εφαρμογή κατά τη διάρκεια της πτήσης. Αυτό ισχύει για το DJI Fly και όλες τις εφαρμογές που είναι συμβατές με αεροσκάφος DJI.

Λήψη της εφαρμογής DJI Virtual Flight

Σαρώστε τον κωδικό QR στα δεξιά για λήψη του DJI Virtual Flight.

Η έκδοση iOS του DJI Virtual Flight είναι συμβατή με iOS v11.0 και μεταγενέστερη έκδοση.

Λήψη του DJI Assistant 2 (σειρά DJI FPV)

Κατεβάστε το DJI ASSISTANT™ 2 (σειρά DJI FPV) στη διεύθυνση https://www.dji.com/dji-fpv/downloads.

Η θερμοκρασία λειτουργίας αυτού του προϊόντος είναι 0° έως 40°C. Δεν πληροί την τυπική θερμοκρασία λειτουργίας για στρατιωτικές εφαρμογές (-55° έως 125°C), η οποία απαιτείται για αντοχή σε μεγαλύτερη περιβαλλοντική μεταβλητότητα. Λειτουργήστε το προϊόν κατάλληλα και μόνο για εφαρμογές όπου πληροί τις απαιτήσεις εύρους θερμοκρασίας λειτουργίας του συγκεκριμένου επιπέδου.

 © 2021 DJI Με την επιφύλαξη όλων των δικαιωμάτων.

Περιεχόμενα

Χρήση του παρόντος εγχειριδίου **3**

Υπόμνημα 3

Διαβάστε πριν από την πρώτη πτήση 3

Εκπαιδευτικά βίντεο 3

Λήψη της εφαρμογής DJI Fly 3

Λήψη της εφαρμογής DJI Virtual Flight 3

Λήψη του DJI Assistant 2 (σειρά DJI FPV) 3

Προφίλ του προϊόντος **6**

Εισαγωγή 6

Προετοιμασία του αεροσκάφους 7

Προετοιμασία των γυαλιών 8

Προετοιμασία του τηλεχειριστηρίου 10

Διάγραμμα 10

Σύνδεση 14

Ενεργοποίηση 15

Αεροσκάφος **16**

Λειτουργίες πτήσης 16

Δείκτης κατάστασης αεροσκάφους 17

Επιστροφή στην αρχική θέση 18

Συστήματα όρασης και σύστημα ανίχνευσης με υπέρυθρες ακτίνες 20

Καταγραφέας πτήσης 23

Έλικες 23

Έξυπνη μπαταρία πτήσης 25

Αναρτήρας και κάμερα 29

Γυαλιά **31**

Παροχή ισχύος 31

Λειτουργία 32

Αρχική οθόνη 32

Γραμμή μενού 34

Τηλεχειριστήριο **39**

Λειτουργία 39

Βέλτιστη ζώνη μετάδοσης 43

Ρύθμιση μοχλού 44

Εφαρμογή DJI Fly **45**

 © 2021 DJI Με την επιφύλαξη όλων των δικαιωμάτων.

Πτήση **47**
Απαιτήσεις περιβάλλοντος πτήσης 47
Όρια πτήσης και ζώνες GEO 47
Λίστα ελέγχων πριν από την πτήση 48
Εκκίνηση/διακοπή λειτουργίας των μοτέρ 49
Δοκιμή πτήσης 50
Συντήρηση **51**
Γυαλιά 51
Αεροσκάφος 52
Παράρτημα **61**
Προδιαγραφές 61
Βαθμονόμηση της πυξίδας 65
Ενημέρωση υλικολογισμικού 66
Πληροφορίες μεταγοραστικής εξυπηρέτησης 66

 © 2021 DJI Με την επιφύλαξη όλων των δικαιωμάτων.

Προφίλ του προϊόντος

Εισαγωγή

Το DJI FPV αποτελείται από αεροσκάφος, γυαλιά και τηλεχειριστήριο, που διαθέτουν όλα την τεχνολογία O3 της DJI, η οποία παρέχει μετάδοση βίντεο με μέγιστο εύρος μετάδοσης 10 χλμ., ρυθμό μετάδοσης bit έως 50 Mbps και ελάχιστο χρόνο αναμονής από άκρο σε άκρο εντός 28 ms. Το DJI FPV λειτουργεί και στα 2,4 και στα 5,8 GHz και είναι σε θέση να επιλέξει αυτόματα το καλύτερο κανάλι μετάδοσης. Η ενισχυμένη ικανότητα εξουδετέρωσης των παρεμβολών βελτιώνει σημαντικά την ομαλότητα και τη σταθερότητα της μετάδοσης βίντεο, παρέχοντας μια ολοκληρωμένη και καθηλωτική εμπειρία πτήσης.

Με σύστημα εμπρόσθιας και προς τα κάτω όρασης και σύστημα ανίχνευσης με υπέρυθρες ακτίνες, το αεροσκάφος μπορεί να αιωρείται και να πετά σε εσωτερικούς και εξωτερικούς χώρους και να ξεκινά αυτόματα την επιστροφή στην αρχική θέση (RTH). Με αναρτήρα και κάμερα αισθητήρα 1/2,3”, το αεροσκάφος τραβά σταθερά βίντεο 4K 60fps ultra-HD και φωτογραφίες 4K. Το αεροσκάφος έχει μέγιστη ταχύτητα πτήσης 140 χλμ./ώ. και μέγιστο χρόνο πτήσης 20 λεπτών περίπου.

Το γυαλιά V2 του DJI FPV διαθέτουν οθόνη υψηλής απόδοσης και υποστηρίζουν οθόνη 810p 120fps HD και μετάδοση ήχου σε πραγματικό χρόνο. Λαμβάνοντας το σήμα βίντεο από το αεροσκάφος, οι χρήστες μπορούν να απολαύσουν μια προβολή πρώτου προσώπου της εναέριας εμπειρίας τους σε πραγματικό χρόνο. Τα γυαλιά έχουν μέγιστο χρόνο λειτουργίας 1 ώρας και 50 λεπτών περίπου όταν χρησιμοποιούνται με την μπαταρία γυαλιών του DJI FPV και όπου η θερμοκρασία περιβάλλοντος είναι 25°C και η φωτεινότητα της οθόνης έχει ρυθμιστεί σε 6.

Το τηλεχειριστήριο 2 του DJI FPV διαθέτει μια σειρά από κουμπιά λειτουργίας, τα οποία μπορούν να χρησιμοποιηθούν για τον έλεγχο του αεροσκάφους και τη λειτουργία της κάμερας. Ο μέγιστος χρόνος λειτουργίας του τηλεχειριστηρίου είναι περίπου 9 ώρες.

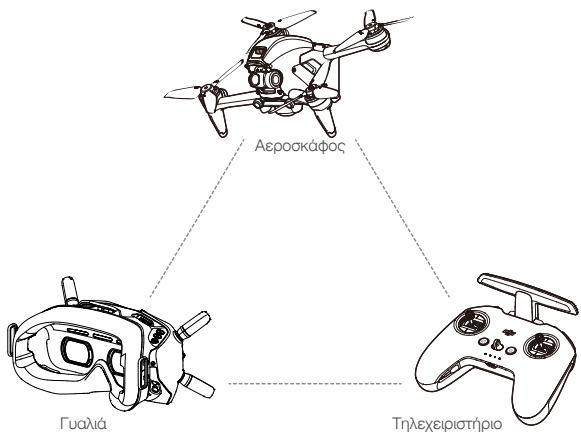

- Το τηλεχειριστήριο φτάνει τη μέγιστη απόσταση μετάδοσης (FCC) σε ανοιχτή περιοχή χωρίς ηλεκτρομαγνητικές παρεμβολές όταν το αεροσκάφος βρίσκεται σε ύψος 120 μ. περίπου. Η μέγιστη απόσταση μετάδοσης αναφέρεται στη μέγιστη απόσταση από την οποία το αεροσκάφος εξακολουθεί να στέλνει και να λαμβάνει μεταδόσεις. Δεν αναφέρεται στη μέγιστη απόσταση που μπορεί να πετάξει το αεροσκάφος σε μία μόνο πτήση.
- Ο χρόνος αναμονής από άκρο σε άκρο είναι ο συνολικός χρόνος από το σήμα εισόδου του αισθητήρα κάμερας έως την προβολή στην οθόνη. Το DJI FPV μπορεί να επιτύχει τον ελάχιστο χρόνο αναμονής του στη λειτουργία χαμηλού χρόνου αναμονής (810p 120fps) σε ανοιχτή περιοχή χωρίς ηλεκτρομαγνητικές παρεμβολές.
- Ο μέγιστος χρόνος πτήσης δοκιμάστηκε σε περιβάλλον χωρίς άνεμο ενώ πετούσε με σταθερή ταχύτητα 40 χλμ./ώ. και η μέγιστη ταχύτητα πτήσης δοκιμάστηκε στη χειροκίνητη λειτουργία σε υψόμετρο επιπέδου της θάλασσας χωρίς άνεμο. Αυτές οι τιμές είναι μόνο για αναφορά. Η μέγιστη ταχύτητα πτήσης του αεροσκάφους ποικίλλει ανάλογα με τους εθνικούς και περιφερειακούς κανονισμούς.

 © 2021 DJI Με την επιφύλαξη όλων των δικαιωμάτων.

- Τα 5,8 GHz δεν υποστηρίζονται σε ορισμένες περιοχές. Αυτή η ζώνη συχνοτήτων θα απενεργοποιηθεί αυτόματα όταν το αεροσκάφος είναι ενεργοποιημένο ή συνδεδεμένο με το DJI Fly σε αυτές τις περιοχές. Τηρείτε την τοπική νομοθεσία και τους κανονισμούς.
- Η χρήση των γυαλιών δεν ικανοποιεί την απαίτηση της οπτικής επαφής (VLOS). Ορισμένες χώρες ή περιοχές απαιτούν έναν οπτικό παρατηρητή ώστε να βοηθήσει παρατηρώντας την πτήση. Φροντίστε να συμμορφώνεστε με τους τοπικούς κανονισμούς κατά τη χρήση των γυαλιών.

Προετοιμασία του αεροσκάφους

1. Αφαιρέστε το προστατευτικό του αναρτήρα από την κάμερα.

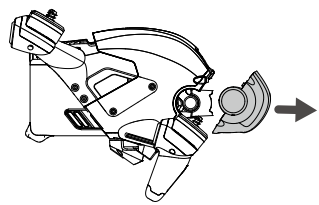

2. Τοποθετήστε τους έλικες.
   Οι έλικες με και χωρίς σημάδια υποδεικνύουν διαφορετικές φορές περιστροφής. Τοποθετήστε τους έλικες με τα σημάδια στα μοτέρ με τα σημάδια και τους έλικες χωρίς σημάδια στα μοτέρ χωρίς σημάδια. Κρατήστε το μοτέρ, πιέστε τον έλικα προς τα κάτω και περιστρέψτε προς τη φορά που σημειώνεται στον έλικα μέχρι να πεταχτεί προς τα πάνω και να ασφαλίσει στη θέση του.

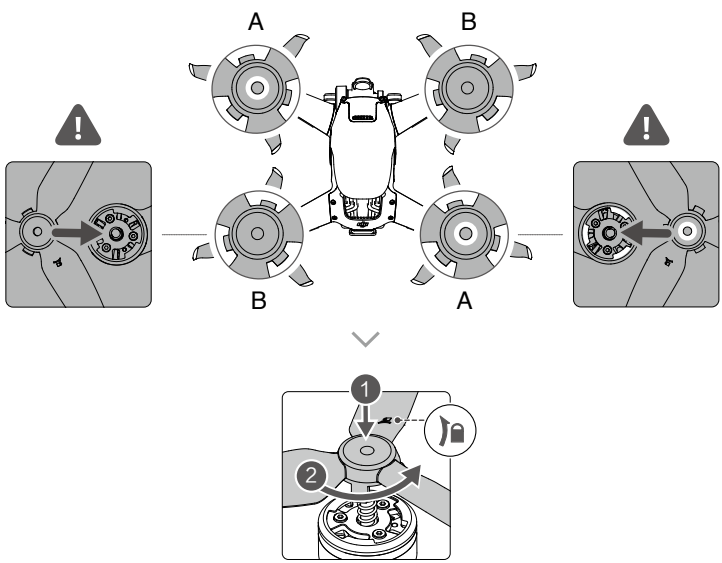

 © 2021 DJI Με την επιφύλαξη όλων των δικαιωμάτων.

3. Όλες οι έξυπνες μπαταρίες πτήσης βρίσκονται σε κατάσταση αδρανοποίησης πριν από την αποστολή για λόγους ασφαλείας. Αφαιρέστε την έξυπνη μπαταρία πτήσης και χρησιμοποιήστε τον παρεχόμενο φορτιστή για να φορτίσετε και να ενεργοποιήσετε τις έξυπνες μπαταρίες πτήσης την πρώτη φορά. Χρειάζεται περίπου 50 λεπτά για να φορτιστεί πλήρως μια έξυπνη μπαταρία πτήσης.

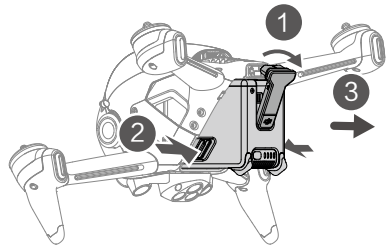

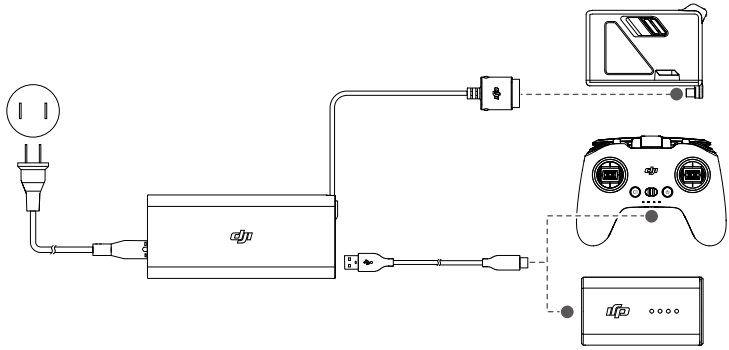

Συνιστάται να τοποθετήσετε ένα προστατευτικό αναρτήρα για προστασία του αναρτήρα όταν δεν χρησιμοποιείται το αεροσκάφος.

Βεβαιωθείτε ότι έχει αφαιρεθεί το προστατευτικό του αναρτήρα πριν ενεργοποιήσετε το αεροσκάφος. Διαφορετικά, ενδέχεται να επηρεαστεί η ικανότητα αυτοδιάγνωσης του αεροσκάφους.

Προετοιμασία των γυαλιών

1. Τοποθετήστε τις τέσσερις κεραίες στις οπές στερέωσης στο μπροστινό μέρος των γυαλιών. Βεβαιωθείτε ότι οι κεραίες έχουν τοποθετηθεί σταθερά.

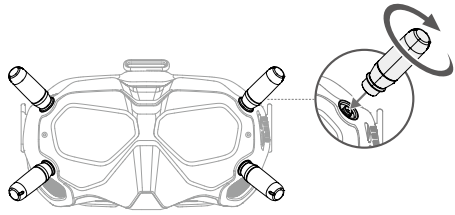

 © 2021 DJI Με την επιφύλαξη όλων των δικαιωμάτων.

2. Συνδέστε τον ιμάντα στο εξάρτημα προσάρτησης της στεφάνης για το κεφάλι στην κορυφή και στις πλευρές των γυαλιών.

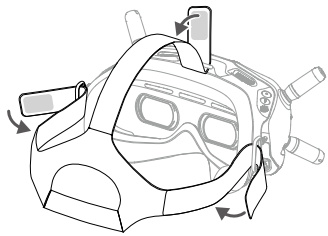

3. Χρησιμοποιήστε το παρεχόμενο καλώδιο τροφοδοσίας για να συνδέσετε τη θύρα τροφοδοσίας των γυαλιών με την μπαταρία των γυαλιών.

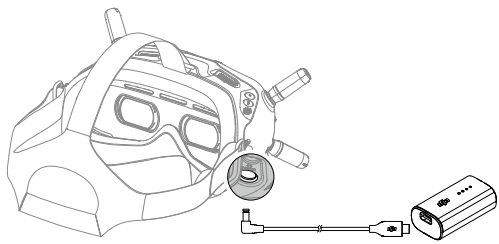

4. Ευθυγραμμίστε τους φακούς με τα μάτια σας και τραβήξτε τη στεφάνη για το κεφάλι προς τα κάτω. Ρυθμίστε το μέγεθος της στεφάνης για το κεφάλι έως ότου τα γυαλιά να εφαρμόζουν σταθερά και άνετα στο πρόσωπο και το κεφάλι σας.

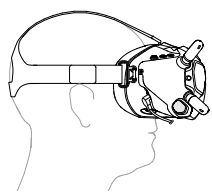

5. Γυρίστε τον ολισθητήρα διακορικής απόστασης (IPD) για να ρυθμίσετε την απόσταση μεταξύ των φακών έως ότου οι εικόνες να ευθυγραμμιστούν σωστά.

58 – 70 χλστ.

Τα γυαλιά μπορούν να φορεθούν πάνω από γυαλιά όρασης.

ΜΗ χρησιμοποιείτε την μπαταρία των γυαλιών για να τροφοδοτείτε άλλες κινητές συσκευές.

 © 2021 DJI Με την επιφύλαξη όλων των δικαιωμάτων.

Προετοιμασία του τηλεχειριστηρίου

1. Αφαιρέστε τους μοχλούς ελέγχου από τις υποδοχές αποθήκευσης στο τηλεχειριστήριο και βιδώστε τους στη θέση τους.
2. Ξεδιπλώστε τις κεραίες.

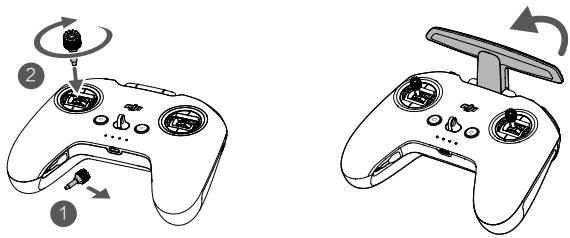

Διάγραμμα

Αεροσκάφος

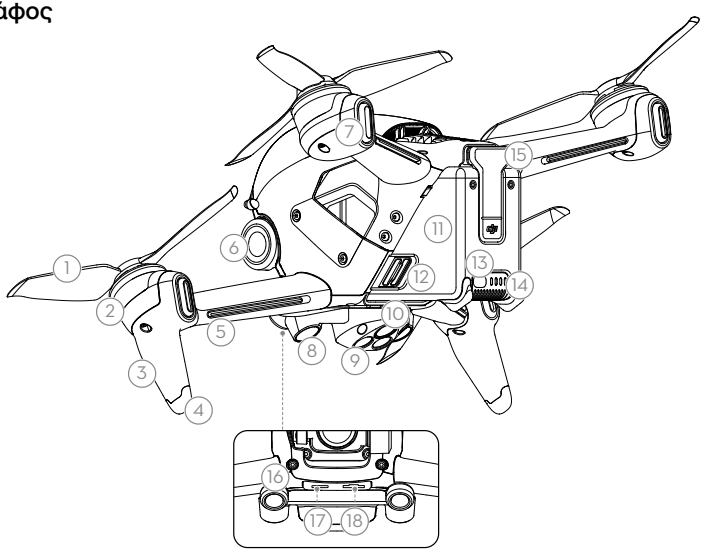

1. Έλικες
2. Μοτέρ
3. Μπροστινή λυχνία LED
4. Συστήματα προσγείωσης (Ενσωματωμένες κεραίες)
5. Λυχνία LED βραχίονα πλαισίου
6. Αναρτήρας και κάμερα
7. Δείκτης κατάστασης αεροσκάφους
8. Σύστημα προς τα κάτω όρασης
9. Σύστημα ανίχνευσης με υπέρυθρες ακτίνες
10. Βοηθητικό κάτω φως
11. Έξυπνη μπαταρία πτήσης
12. Συνδετήρες μπαταρίας
13. Κουμπί ενεργοποίησης
14. Λυχνίες LED στάθμης μπαταρίας
15. Θύρα τροφοδοσίας
16. Σύστημα εμπρόσθιας όρασης
17. Θύρα USB-C
18. Υποδοχή κάρτας microSD

 © 2021 DJI Με την επιφύλαξη όλων των δικαιωμάτων.

Γυαλιά

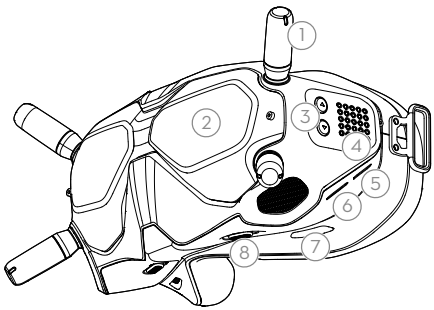

1. Κεραίες
2. Μπροστινό κάλυμμα
3. Κουμπιά ρύθμισης καναλιού
4. Οθόνη καναλιού
5. Θύρα USB-C
6. Υποδοχή κάρτας microSD
7. Εισαγωγή αέρα
8. Ολισθητήρας IPD

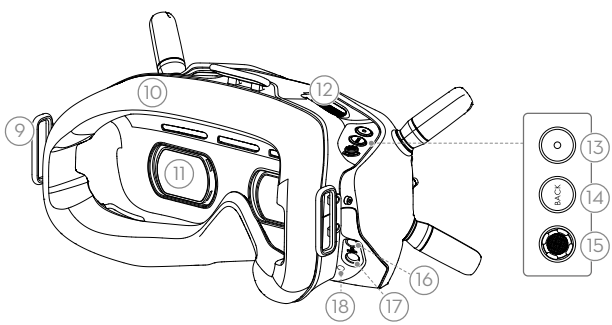

9. Εξάρτημα προσάρτησης της στεφάνης για το κεφάλι
10. Αφρώδης επένδυση
11. Φακός
12. Διέξοδος αερισμού
13. Κουμπί κλείστρου/εγγραφής
    Πατήστε το μία φορά για να τραβήξετε φωτογραφίες ή να ξεκινήσετε ή να σταματήσετε την εγγραφή. Πατήστε το παρατεταμένα για εναλλαγή μεταξύ της λειτουργίας φωτογραφίας και βίντεο.
14. Κουμπί επιστροφής
    Πατήστε το για επιστροφή στο προηγούμενο μενού ή έξοδο από την τρέχουσα λειτουργία.
15. Κουμπί 5D
    Μετακινήστε το κουμπί για κύλιση στο μενού. Πατήστε το κουμπί για επιβεβαίωση.
    Στην κύρια οθόνη, μετακινήστε το προς τα αριστερά ή δεξιά για να ρυθμίσετε τη φωτεινότητα της οθόνης και μετακινήστε το προς τα πάνω ή κάτω για να ρυθμίσετε την ένταση του ήχου. Πατήστε το κουμπί για να μπείτε στο μενού.
16. Θύρα εισόδου ηχητικών/οπτικών σημάτων
17. Θύρα τροφοδοσίας (DC5.5×2.1)
18. Κουμπί σύνδεσης

 © 2021 DJI Με την επιφύλαξη όλων των δικαιωμάτων.

Τηλεχειριστήριο

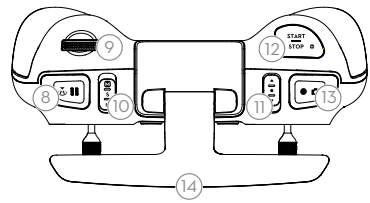

1. Κουμπί ενεργοποίησης
   Πατήστε μία φορά για να ελέγξετε την τρέχουσα στάθμη της μπαταρίας. Πατήστε το μία φορά, έπειτα ξανά πάλι και κρατήστε το πατημένο για να ενεργοποιήσετε ή να απενεργοποιήσετε το τηλεχειριστήριο.
2. Λυχνίες LED στάθμης μπαταρίας
   Εμφανίζουν την τρέχουσα στάθμη φόρτισης της μπαταρίας του τηλεχειριστηρίου.
3. Εξάρτημα προσάρτησης για το κορδόνι λαιμού
4. Κουμπί C1 (εξατομίκευσης)
   Η λειτουργία αυτού του κουμπιού μπορεί να ρυθμιστεί στα γυαλιά. Από προεπιλογή, πατήστε το μία φορά για να ρυθμίσετε ή να απενεργοποιήσετε τη Συντονισμένη στροφή (λειτουργία S). Πατήστε το δύο φορές για να ενεργοποιήσετε ή να απενεργοποιήσετε τον ήχο του ESC.
5. Μοχλοί ελέγχου
   Χρησιμοποιούνται για να ελέγχετε τις κινήσεις του αεροσκάφους. Η λειτουργία των μοχλών ελέγχου μπορεί να ρυθμιστεί στα γυαλιά. Οι μοχλοί ελέγχου αφαιρούνται και αποθηκεύονται εύκολα.
6. Θύρα USB-C
   Για φόρτιση και σύνδεση του τηλεχειριστηρίου με τον υπολογιστή.
7. Υποδοχή αποθήκευσης μοχλών ελέγχου
   Για την αποθήκευση των μοχλών ελέγχου.
8. Κουμπί παύσης πτήσης/επιστροφής στην αρχική θέση (RTH)
   Πατήστε το μία φορά για να φρενάρει το αεροσκάφος και να αιωρηθεί στη θέση του (μόνο όταν είναι διαθέσιμο το GPS ή το Σύστημα προς τα κάτω όρασης). Πατήστε και κρατήστε πατημένο το κουμπί για να ξεκινήσει η επιστροφή στην αρχική θέση. Το αεροσκάφος επιστρέφει στο τελευταίο καταγεγραμμένο Σημείο αρχικής θέσης. Πατήστε το ξανά για να ακυρώσετε την επιστροφή στην αρχική θέση.
9. Περιστροφικός διακόπτης αναρτήρα
   Ελέγχει την κλίση της κάμερας.
10. Διακόπτης λειτουργίας πτήσης
    Εναλλαγή μεταξύ λειτουργίας Normal (Κανονική), Sport (Σπορ) και Manual (Χειροκίνητη). Η χειροκίνητη λειτουργία είναι απενεργοποιημένη από προεπιλογή και πρέπει να ενεργοποιηθεί στα γυαλιά.
11. Διακόπτης C2 (εξατομίκευσης)
    Η λειτουργία αυτού του διακόπτη μπορεί να ρυθμιστεί στα γυαλιά. Από προεπιλογή, μετακινήστε τον διακόπτη για να κεντράρετε εκ νέου τον αναρτήρα και να τον προσαρμόσετε προς τα πάνω και κάτω.

 © 2021 DJI Με την επιφύλαξη όλων των δικαιωμάτων.

12. Κουμπί Start/Stop (Εκκίνηση/Παύση)
    Όταν χρησιμοποιείτε τη Σπορ λειτουργία, πατήστε το μία φορά για να ενεργοποιήσετε ή να απενεργοποιήσετε το σύστημα ελέγχου πορείας.

    Όταν χρησιμοποιείτε τη Χειροκίνητη λειτουργία, πατήστε το δύο φορές για να ξεκινήσετε ή να σταματήσετε το μοτέρ.

    Όταν χρησιμοποιείτε την Κανονική ή τη Σπορ λειτουργία, πατήστε το μία φορά για να ακυρώσετε την Επιστροφή RTH λόγω χαμηλής μπαταρίας όταν η αντίστροφη μέτρηση εμφανίζεται στα γυαλιά.
13. Κουμπί κλείστρου/εγγραφής
    Πατήστε το μία φορά για να τραβήξετε φωτογραφίες ή να ξεκινήσετε ή να σταματήσετε την εγγραφή. Πατήστε το παρατεταμένα για εναλλαγή μεταξύ της λειτουργίας φωτογραφίας και βίντεο.
14. Κεραίες
    Ελέγχουν το αεροσκάφος μέσω ασύρματων σημάτων.

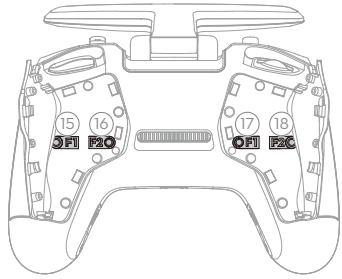

15. F1 Βίδα ρύθμισης αντίστασης δεξιού μοχλού (κατακόρυφη)
    Σφίξτε τη βίδα δεξιόστροφα για να αυξήσετε την κατακόρυφη αντίσταση του αντίστοιχου μοχλού. Χαλαρώστε τη βίδα για να μειώσετε την κατακόρυφη αντίσταση.
16. F2 Βίδα ρύθμισης εκ νέου κεντραρίσματος δεξιού μοχλού (κατακόρυφο)
    Σφίξτε τη βίδα δεξιόστροφα για να απενεργοποιήσετε το κατακόρυφο εκ νέου κεντράρισμα του αντίστοιχου μοχλού. Χαλαρώστε τη βίδα για να ενεργοποιήσετε το κατακόρυφο εκ νέου κεντράρισμα.
17. F1 Βίδα ρύθμισης αντίστασης αριστερού μοχλού (κατακόρυφη)
    Σφίξτε τη βίδα δεξιόστροφα για να αυξήσετε την κατακόρυφη αντίσταση του αντίστοιχου μοχλού. Χαλαρώστε τη βίδα για να μειώσετε την κατακόρυφη αντίσταση.
18. F2 Βίδα ρύθμισης εκ νέου κεντραρίσματος αριστερού μοχλού (κατακόρυφο)
    Σφίξτε τη βίδα δεξιόστροφα για να απενεργοποιήσετε το κατακόρυφο εκ νέου κεντράρισμα του αντίστοιχου μοχλού. Χαλαρώστε τη βίδα για να ενεργοποιήσετε το κατακόρυφο εκ νέου κεντράρισμα.

 © 2021 DJI Με την επιφύλαξη όλων των δικαιωμάτων.

Σύνδεση

Όλες οι συσκευές είναι συνδεδεμένες πριν από την αποστολή. Η σύνδεση απαιτείται μόνο όταν χρησιμοποιείτε μια νέα συσκευή για πρώτη φορά. Ακολουθήστε τα παρακάτω βήματα για να συνδέσετε το αεροσκάφος, τα γυαλιά και το τηλεχειριστήριο:

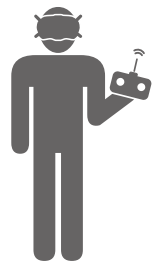

1. Ενεργοποιήστε το αεροσκάφος, τα γυαλιά και το τηλεχειριστήριο.
2. Πατήστε το κουμπί σύνδεσης στα γυαλιά. Θα αρχίσει να ακούγεται ένα συνεχές μπιπ από τα γυαλιά.
3. Πατήστε και κρατήστε πατημένο το κουμπί ενεργοποίησης του αεροσκάφους έως ότου οι λυχνίες LED στάθμης φόρτισης των μπαταριών να αρχίσουν να αναβοσβήνουν με τη σειρά.

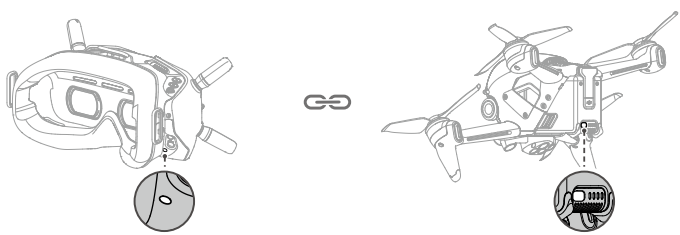

4. Οι λυχνίες LED στάθμης φόρτισης των μπαταριών του αεροσκάφους ανάβουν με σταθερό χρώμα και εμφανίζουν τη στάθμη των μπαταριών. Τα γυαλιά σταματούν να ηχούν όταν συνδεθούν επιτυχώς και η οθόνη βίντεο είναι κανονική.
5. Πατήστε και κρατήστε πατημένο το κουμπί ενεργοποίησης του αεροσκάφους έως ότου οι λυχνίες LED στάθμης φόρτισης των μπαταριών να αρχίσουν να αναβοσβήνουν με τη σειρά.
6. Πατήστε και κρατήστε πατημένο το κουμπί ενεργοποίησης του τηλεχειριστηρίου ώσπου να ακουστεί ένα συνεχές μπιπ και οι λυχνίες LED στάθμης φόρτισης των μπαταριών να αναβοσβήνουν με τη σειρά.

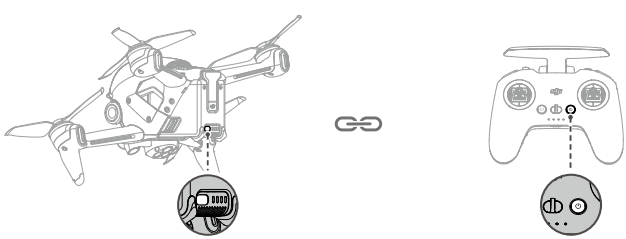

 © 2021 DJI Με την επιφύλαξη όλων των δικαιωμάτων.

7. Μόλις επιτευχθεί η σύνδεση, το τηλεχειριστήριο σταματά να ηχεί και οι δύο λυχνίες LED στάθμης φόρτισης των μπαταριών ανάβουν με σταθερό χρώμα και εμφανίζουν τη στάθμη των μπαταριών.

Βεβαιωθείτε ότι τα γυαλιά και το τηλεχειριστήριο βρίσκονται εντός 0,5 μ. απόστασης από το αεροσκάφος κατά τη σύνδεση.

Το αεροσκάφος πρέπει να συνδεθεί με τα γυαλιά πριν από το τηλεχειριστήριο.

Ενεργοποίηση

Το DJI FPV πρέπει να ενεργοποιηθεί πριν τη χρήση για πρώτη φορά. Βεβαιωθείτε ότι όλες οι συσκευές είναι συνδεδεμένες μετά την ενεργοποίηση του αεροσκάφους, των γυαλιών και του τηλεχειριστηρίου. Συνδέστε τη θύρα USB-C των γυαλιών στην κινητή συσκευή, ανοίξτε την εφαρμογή DJI Fly και ακολουθήστε τις προτροπές για ενεργοποίηση. Απαιτείται σύνδεση στο διαδίκτυο για ενεργοποίηση.

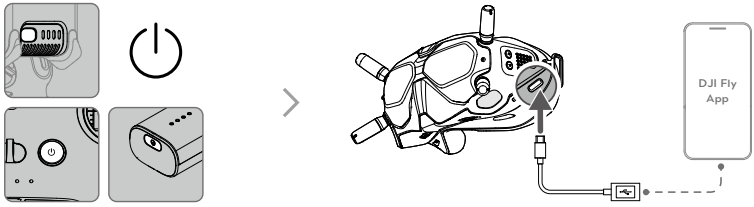

Πατήστε και έπειτα πατήστε παρατεταμένα για ενεργοποίηση ή απενεργοποίηση των συσκευών.

 © 2021 DJI Με την επιφύλαξη όλων των δικαιωμάτων.

Αεροσκάφος

Το DJI FPV περιέχει ελεγκτή πτήσης, αναρτήρα και κάμερα, σύστημα κατερχόμενης ζεύξης βίντεο, σύστημα όρασης, σύστημα πρόωσης και έξυπνη μπαταρία πτήσης.

Λειτουργίες πτήσης

Το DJI FPV διαθέτει τρεις λειτουργίες πτήσης, συν μία τέταρτη λειτουργία πτήσης στην οποία μεταβαίνει το αεροσκάφος σε συγκεκριμένα σενάρια. Οι λειτουργίες πτήσης μπορούν να αλλάξουν μέσω του διακόπτη λειτουργίας πτήσης στο τηλεχειριστήριο.

Κανονική λειτουργία: Το αεροσκάφος χρησιμοποιεί GPS, τα συστήματα εμπρόσθιας και προς τα κάτω όρασης και το σύστημα ανίχνευσης με υπέρυθρες για να εντοπιστεί και να σταθεροποιηθεί. Το αεροσκάφος θα χρησιμοποιήσει GPS για να εντοπιστεί όταν το σήμα GPS είναι ισχυρό και θα χρησιμοποιήσει το σύστημα προς τα κάτω όρασης για να εντοπιστεί και να σταθεροποιηθεί όταν οι συνθήκες φωτισμού είναι επαρκείς. Όταν είναι ενεργοποιημένο το σύστημα προς τα κάτω όρασης και οι συνθήκες φωτισμού είναι επαρκείς, η μέγιστη γωνία στάσης πτήσης είναι 25° και η μέγιστη ταχύτητα πτήσης είναι 15 m/s.

Σπορ λειτουργία: το αεροσκάφος χρησιμοποιεί GPS και το σύστημα προς τα κάτω όρασης για εντοπισμό. Στη Σπορ λειτουργία, οι αποκρίσεις του αεροσκάφους είναι βελτιστοποιημένες για ευελιξία και ταχύτητα, καθιστώντας το πιο ευαίσθητο στον έλεγχο των κινήσεων των μοχλών. Η μέγιστη ταχύτητα πτήσης είναι 27 m/s, η μέγιστη ταχύτητα ανόδου είναι 15 m/s και η μέγιστη ταχύτητα καθόδου είναι 10 m/s.

Χειροκίνητη λειτουργία: Κλασική λειτουργία ελέγχου αεροσκάφους FPV με την υψηλότερη ευελιξία, η οποία μπορεί να χρησιμοποιηθεί για αγώνες ταχύτητας και ελεύθερη πτήση. Στη χειροκίνητη λειτουργία, όλες οι λειτουργίες υποβοήθησης πτήσης, όπως η αυτόματη σταθεροποίηση, είναι απενεργοποιημένες και απαιτούνται άριστες δεξιότητες ελέγχου. Ο μοχλός του γκαζιού μπορεί να ρυθμιστεί σε αυτήν τη λειτουργία.

Στην Κανονική ή στη Σπορ λειτουργία, όταν το σύστημα προς τα κάτω όρασης δεν είναι διαθέσιμο ή είναι απενεργοποιημένο και όταν το σήμα GPS είναι αδύναμο ή η πυξίδα αντιμετωπίζει παρεμβολές, το αεροσκάφος δεν μπορεί να προσανατολιστεί ή να φρενάρει αυτόματα, γεγονός που αυξάνει την πιθανότητα εμφάνισης επικίνδυνων καταστάσεων κατά την πτήση. Σε μια τέτοια στιγμή, το αεροσκάφος μπορεί να επηρεαστεί πιο εύκολα από το περιβάλλον του. Περιβαλλοντικοί παράγοντες, όπως ο άνεμος, μπορούν να οδηγήσουν σε οριζόντια μετατόπιση, η οποία ενδέχεται να παρουσιάσει κινδύνους, ειδικά όταν η πτήση γίνεται σε περιορισμένους χώρους.

⚠
- **Όταν χρησιμοποιείτε τη χειροκίνητη λειτουργία, μετακινήστε τον μοχλό του τηλεχειριστηρίου για να ελέγξετε απευθείας το γκάζι και τη στάση του αεροσκάφους. Το αεροσκάφος δεν διαθέτει λειτουργίες υποβοήθησης πτήσης, όπως η αυτόματη σταθεροποίηση, και μπορεί να φτάσει σε οποιαδήποτε στάση. Μόνο οι έμπειροι πιλότοι πρέπει να χρησιμοποιούν τη χειροκίνητη λειτουργία. Εάν αυτή η λειτουργία δεν χρησιμοποιηθεί σωστά, υπάρχει κίνδυνος για την ασφάλεια και ακόμη και πιθανότητα συντριβής του αεροσκάφους.**
- Η χειροκίνητη λειτουργία είναι απενεργοποιημένη από προεπιλογή. Βεβαιωθείτε ότι ο διακόπτης έχει ρυθμιστεί στη χειροκίνητη λειτουργία στα γυαλιά πριν από τη μετάβαση στη χειροκίνητη λειτουργία. Το αεροσκάφος θα παραμείνει στην Κανονική ή στη Σπορ λειτουργία εάν ο διακόπτης δεν έχει ρυθμιστεί στη Χειροκίνητη λειτουργία στα γυαλιά. Μεταβείτε στο Settings (Ρυθμίσεις), Control (Έλεγχος), Remote Control (Τηλεχειριστήριο) και έπειτα Button Customization (Εξατομίκευση κουμπιού) και ορίστε την επιλογή Custom Mode (Εξατομικευμένη λειτουργία) σε Manual Mode (Χειροκίνητη λειτουργία).
- Πριν χρησιμοποιήσετε τη χειροκίνητη λειτουργία, συνιστάται να ρυθμίσετε τη βίδα στο πίσω μέρος του μοχλού του γκαζιού έτσι ώστε ο μοχλός να μην κεντραριστεί εκ νέου και να εξασκηθείτε στην πτήση χρησιμοποιώντας το DJI Virtual Flight.
- Όταν χρησιμοποιείτε τη χειροκίνητη λειτουργία για πρώτη φορά, η μέγιστη στάση του αεροσκάφους θα είναι περιορισμένη. Αφού εξοικειωθείτε στις πτήσεις με τη χειροκίνητη λειτουργία, ο περιορισμός στάσης μπορεί να απενεργοποιηθεί στα γυαλιά. Μεταβείτε στο Settings (Ρυθμίσεις), Control (Έλεγχος), Remote Control (Τηλεχειριστήριο), RC Exp και έπειτα M Mode Attitude Limit (Όριο στάσης χειροκίνητης λειτουργίας).
- Η μέγιστη ταχύτητα και η απόσταση πέδησης του αεροσκάφους αυξάνονται σημαντικά στη Σπορ λειτουργία. Απαιτείται ελάχιστη απόσταση πέδησης 30 μ. σε συνθήκες χωρίς άνεμο.
- Η ταχύτητα καθόδου αυξάνεται σημαντικά στη Σπορ λειτουργία. Απαιτείται ελάχιστη απόσταση πέδησης 10 μ. σε συνθήκες χωρίς άνεμο.
- Η απόκριση του αεροσκάφους αυξάνεται σημαντικά στη Σπορ λειτουργία, πράγμα που σημαίνει ότι μια μικρή κίνηση του μοχλού ελέγχου στο τηλεχειριστήριο μεταφράζεται σε κίνηση του αεροσκάφους για μεγάλη απόσταση. Να είστε προσεκτικοί και να διατηρείτε επαρκή χώρο για ελιγμούς κατά την πτήση.

 © 2021 DJI Με την επιφύλαξη όλων των δικαιωμάτων.

Δείκτης κατάστασης αεροσκάφους

Το DJI FPV διαθέτει μπροστινή λυχνία LED, λυχνία LED βραχίονα πλαισίου και δείκτη κατάστασης αεροσκάφους.

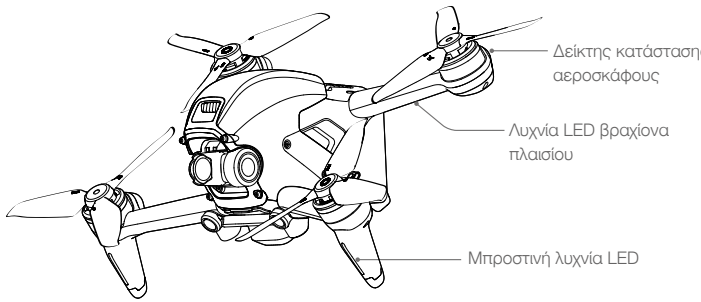

Η μπροστινή λυχνία LED δείχνει τον προσανατολισμό του αεροσκάφους και η λυχνία LED βραχίονα πλαισίου είναι για διακόσμηση. Οι λυχνίες LED ανάβουν με σταθερό μπλε χρώμα όταν το αεροσκάφος είναι ενεργοποιημένο. Τα χρώματα και οι μέθοδοι φωτισμού της μπροστινής LED και της LED βραχίονα πλαισίου μπορούν να εξατομικευτούν στα γυαλιά.

Ο δείκτης κατάστασης αεροσκάφους υποδεικνύει την κατάσταση του συστήματος ελέγχου πτήσης του αεροσκάφους. Ανατρέξτε στον παρακάτω πίνακα για περισσότερες πληροφορίες σχετικά με τον δείκτη κατάστασης αεροσκάφους.

Φάσεις δεικτών κατάστασης αεροσκάφους

Κανονικές φάσεις		
R-Y-G·····	Αναβοσβήνει εκ περιτροπής με κόκκινο, κίτρινο και πράσινο χρώμα	Ενεργοποίηση και εκτέλεση αυτοδιαγνωστικών ελέγχων
P·····	Αναβοσβήνει αργά με μωβ χρώμα	Προθέρμανση
G·····	Αναβοσβήνει αργά με πράσινο χρώμα	Το GPS ενεργοποιήθηκε
G ×2 ·····	Αναβοσβήνει δύο φορές επανειλημμένα με πράσινο χρώμα	Ενεργοποιημένα τα συστήματα εμπρόσθιας και προς τα κάτω όρασης
Y·····	Αναβοσβήνει αργά με κίτρινο χρώμα	Απενεργοποιημένο το GPS και το σύστημα εμπρόσθιας και προς τα κάτω όρασης
G·····	Αναβοσβήνει γρήγορα με πράσινο χρώμα	Φρενάρισμα
Φάσεις προειδοποίησης		
Y·····	Αναβοσβήνει γρήγορα με κίτρινο χρώμα	Το σήμα του τηλεχειριστηρίου χάθηκε
R·····	Αναβοσβήνει με κόκκινο αργά	Χαμηλή φόρτιση μπαταρίας
R·····	Αναβοσβήνει γρήγορα με κόκκινο χρώμα	Εξαιρετικά χαμηλή φόρτιση μπαταρίας
R·····	Αναβοσβήνει με κόκκινο χρώμα	Σφάλμα μονάδας IMU
R ——	Συμπαγές κόκκινο	Κρίσιμο σφάλμα
R-Y·····	Αναβοσβήνει εκ περιτροπής με κόκκινο και κίτρινο χρώμα	Απαιτείται βαθμονόμηση της πυξίδας

 © 2021 DJI Με την επιφύλαξη όλων των δικαιωμάτων.

Επιστροφή στην αρχική θέση

Η λειτουργία Επιστροφής στην αρχική θέση (RTH) επαναφέρει το αεροσκάφος στο τελευταίο καταγεγραμμένο Σημείο αρχικής θέσης και προσγειώνεται όταν το σήμα GPS είναι ισχυρό. Υπάρχουν τρεις τύποι της επιστροφής RTH: Έξυπνη επιστροφή RTH, επιστροφή RTH λόγω χαμηλής μπαταρίας και επιστροφή RTH ασφαλούς κατάστασης. Εάν το αεροσκάφος κατέγραψε με επιτυχία το σημείο αρχικής θέσης και το σήμα GPS είναι ισχυρό, η Επιστροφή στην αρχική θέση θα ενεργοποιηθεί όταν ξεκινήσει η Έξυπνη επιστροφή RTH, όταν η στάθμη φόρτισης των μπαταριών του αεροσκάφους είναι χαμηλή ή όταν το σήμα μεταξύ του τηλεχειριστηρίου και του αεροσκάφους χαθεί. Η Επιστροφή στην αρχική θέση θα ενεργοποιηθεί επίσης σε άλλα ασυνήθιστα σενάρια, όπως εάν υπάρχει απώλεια μετάδοσης βίντεο.

	GPS	Περιγραφή
Σημείο αρχικής θέσης	20	Το προεπιλεγμένο Σημείο αρχικής θέσης είναι η πρώτη τοποθεσία όπου το αεροσκάφος έλαβε ισχυρό ή αρκετά ισχυρό σήμα GPS (όπου το εικονίδιο δείχνει λευκό). Ο δείκτης κατάστασης του αεροσκάφους αναβοσβήνει γρήγορα με πράσινο χρώμα και εμφανίζεται μια προτροπή στα γυαλιά για επιβεβαίωση της καταγραφής του Σημείου αρχικής θέσης.

Έξυπνη επιστροφή RTH

Εάν το σήμα GPS είναι επαρκές, η έξυπνη επιστροφή RTH μπορεί να χρησιμοποιηθεί για να επιστρέψει το αεροσκάφος στο σημείο αρχικής θέσης. Η έξυπνη επιστροφή RTH ξεκινά ή πατώντας και κρατώντας πατημένο το κουμπί RTH στο τηλεχειριστήριο. Βγείτε από την έξυπνη επιστροφή RTH, πατώντας το κουμπί RTH.

Επιστροφή RTH λόγω χαμηλής μπαταρίας

Όταν η στάθμη φόρτισης της έξυπνης μπαταρίας πτήσης είναι πολύ χαμηλή και δεν υπάρχει αρκετή ισχύ για επιστροφή στην αρχική θέση, προσγειώστε το αεροσκάφος το συντομότερο δυνατό. Διαφορετικά, το αεροσκάφος θα πέσει όταν εξαντληθεί η ισχύς του, με αποτέλεσμα να καταστραφεί και να προκύψουν άλλοι πιθανοί κίνδυνοι.

Για να αποφευχθεί ο περιττός κίνδυνος λόγω ανεπαρκούς ισχύος, το DJI FPV θα καθορίσει έξυπνα εάν η τρέχουσα στάθμη φόρτισης των μπαταριών είναι αρκετή για να επιστρέψει στο σημείο αρχικής θέσης με βάση την τρέχουσα τοποθεσία. Η επιστροφή RTH λόγω χαμηλής μπαταρίας ενεργοποιείται όταν η μπαταρία έξυπνης πτήσης εξαντληθεί σε τέτοιο σημείο που ενδέχεται να επηρεαστεί η ασφαλής επιστροφή του αεροσκάφους.

Η επιστροφή RTH μπορεί να ακυρωθεί, πατώντας το κουμπί RTH στο τηλεχειριστήριο. Εάν η επιστροφή RTH ακυρωθεί μετά από προειδοποίηση για χαμηλή στάθμη φόρτισης μπαταρίας, η Μπαταρία έξυπνης πτήσης ενδέχεται να μην έχει αρκετή ισχύ για να προσγειωθεί το αεροσκάφος με ασφάλεια, γεγονός που μπορεί να οδηγήσει σε πτώση ή απώλεια του αεροσκάφους.

Το αεροσκάφος θα προσγειωθεί αυτόματα αν η τρέχουσα στάθμη φόρτισης της μπαταρίας μπορεί να υποστηρίξει το αεροσκάφος μόνο για αρκετό χρονικό διάστημα ώστε να κατέβει από το τρέχον ύψος του. Η αυτόματη προσγείωση δεν μπορεί να ακυρωθεί, αλλά το τηλεχειριστήριο μπορεί να χρησιμοποιηθεί για να αλλάξει την κατεύθυνση του αεροσκάφους κατά τη διαδικασία προσγείωσης.

Επιστροφή RTH ασφαλούς κατάστασης

Εάν το Σημείο αρχικής θέσης καταγράφηκε επιτυχώς και η πυξίδα λειτουργεί κανονικά, η επιστροφή RTH ασφαλούς κατάστασης ενεργοποιείται αυτόματα μετά την απώλεια του σήματος του τηλεχειριστηρίου για πάνω από 3,5 δευτερόλεπτα.

Το αεροσκάφος θα πετάξει προς τα πίσω για 50 μ. στην αρχική του διαδρομή πτήσης και έπειτα θα μπει στη διαδικασία επιστροφής RTH σε ευθεία γραμμή. Το αεροσκάφος εισέρχεται σε διαδικασία επιστροφής RTH σε ευθεία γραμμή εάν το σήμα του τηλεχειριστηρίου αποκατασταθεί κατά τη διάρκεια της επιστροφής RTH ασφαλούς κατάστασης.

Η απόκριση του αεροσκάφους όταν χαθεί το ασύρματο σήμα μπορεί να αλλάξει στα γυαλιά. Το αεροσκάφος δεν θα εκτελέσει την επιστροφή RTH ασφαλούς κατάστασης εάν η προσγείωση ή η αιώρηση έχει επιλεγεί στις ρυθμίσεις.

Άλλα σενάρια επιστροφής RTH

Θα εμφανιστεί μια προτροπή στα γυαλιά και θα ξεκινήσει η επιστροφή στην αρχική θέση (RTH) εάν το σήμα λήψης βίντεο χαθεί κατά τη διάρκεια της πτήσης ενώ το τηλεχειριστήριο εξακολουθεί να μπορεί να χρησιμοποιηθεί για να ελέγχει τις κινήσεις του αεροσκάφους.

 © 2021 DJI Με την επιφύλαξη όλων των δικαιωμάτων.

Επιστροφή RTH (σε ευθεία γραμμή)

1. Το Σημείο αρχικής θέσης καταγράφεται.
2. Η επιστροφή RTH ενεργοποιείται.
3. Εάν το αεροσκάφος απέχει λιγότερο από 5 μ. από το σημείο αρχικής θέσης κατά την έναρξη της επιστροφής RTH, προσγειώνεται αμέσως.
   Εάν το αεροσκάφος απέχει περισσότερο από 5 μ. και λιγότερο από 50 μ. από το Σημείο αρχικής θέσης όταν ξεκινά η επιστροφή σε αυτό, θα επιστρέψει στη αρχική θέση στο τρέχον ύψος με μέγιστη οριζόντια ταχύτητα 3 m/s.
   Εάν το αεροσκάφος απέχει περισσότερο από 50 μ. από το Σημείο αρχικής θέσης όταν ξεκινά η επιστροφή σε αυτό, θα ανέβει στο ύψος για επιστροφή RTH και θα επιστρέψει στη αρχική θέση με ταχύτητα 13,5 m/s. Το αεροσκάφος πετά προς το σημείο αρχικής θέσης στο τρέχον ύψος εάν το ύψος για επιστροφή RTH είναι χαμηλότερο από το τρέχον ύψος.
4. Αφού φτάσει στο σημείο αρχικής θέσης, το αεροσκάφος προσγειώνεται και τα μοτέρ σταματούν.

Αποφυγή εμποδίων κατά τη διάρκεια της επιστροφής στην αρχική θέση (RTH)

1. Το αεροσκάφος φρενάρει όταν ανιχνευθεί εμπόδιο από μπροστά και ανεβαίνει σε ασφαλή απόσταση. Αφού ανέβει άλλα 5 μέτρα, το αεροσκάφος θα συνεχίσει να πετά προς τα εμπρός.
2. Το αεροσκάφος φρενάρει όταν ανιχνευθεί εμπόδιο από κάτω και ανεβαίνει μέχρι να μην ανιχνεύονται πλέον εμπόδια πριν πετάξει προς τα εμπρός.

⚠
- Κατά την επιστροφή RTH, το αεροσκάφος δεν μπορεί να ανιχνεύσει εμπόδια στο πλάι, πίσω ή από πάνω.
- Το αεροσκάφος δεν μπορεί να αποφύγει εμπόδια κατά την επιστροφή RTH εάν τα συστήματα εμπρόσθιας και προς τα κάτω όρασης δεν είναι διαθέσιμα.
- Το αεροσκάφος δεν μπορεί να επιστρέψει στο σημείο αρχικής θέσης εάν το σήμα GPS είναι ασθενές ή μη διαθέσιμο. Εάν το σήμα GPS γίνει ασθενές ή μη διαθέσιμο μετά την ενεργοποίηση της επιστροφής RTH, το αεροσκάφος θα αιωρηθεί στη θέση του για λίγο πριν προσγειωθεί.
- Πριν από κάθε πτήση, είναι σημαντικό να μπαίνετε στο Settings (Ρυθμίσεις) και έπειτα στο Safety (Ασφάλεια) στα γυαλιά και να ορίζετε ένα κατάλληλο ύψος για επιστροφή RTH.
- Κατά την επιστροφή RTH, εάν το αεροσκάφος πετά προς τα εμπρός και το σήμα του τηλεχειριστηρίου είναι κανονικό, μπορεί να χρησιμοποιηθεί το τηλεχειριστήριο για να ελέγξει την ταχύτητα του αεροσκάφους, αλλά δεν μπορεί να ελέγξει τον προσανατολισμό ή την πτήση προς τα αριστερά ή δεξιά. Ο προσανατολισμός και η οριζόντια θέση του αεροσκάφους μπορούν να ελεγχθούν όταν κατεβαίνει. Όταν το αεροσκάφος ανεβαίνει ή πετά προς τα εμπρός, σπρώξτε τον μοχλό ελέγχου μέχρι τέρμα προς την αντίθετη κατεύθυνση για έξοδο από την επιστροφή RTH.
- Οι ζώνες GEO θα επηρεάσουν την επιστροφή RTH. Το αεροσκάφος θα αιωρηθεί στη θέση του εάν πετά σε ζώνη GEO κατά τη διάρκεια της επιστροφής RTH.
- Το αεροσκάφος ενδέχεται να μην μπορεί να επιστρέψει στο σημείο αρχικής θέσης όταν η ταχύτητα του ανέμου είναι πολύ υψηλή. Πετάτε με προσοχή.

Προστασία προσγείωσης

Η προστασία προσγείωσης θα ενεργοποιηθεί κατά την έξυπνη επιστροφή RTH.

1. Κατά την προστασία προσγείωσης, το αεροσκάφος θα ανιχνεύσει αυτόματα και θα προσγειωθεί προσεκτικά σε κατάλληλο έδαφος.
2. Εάν το έδαφος κριθεί ακατάλληλο για προσγείωση, το αεροσκάφος αιωρείται και περιμένει την επιβεβαίωση του χειριστή.
3. Εάν η προστασία προσγείωσης δεν λειτουργεί, τα γυαλιά θα εμφανίσουν μια προτροπή προσγείωσης όταν το αεροσκάφος κατέβει στα 0,3 μ. Τραβήξτε προς τα κάτω τον μοχλό του γκαζιού για προσγείωση.

⚠ Τα συστήματα όρασης απενεργοποιούνται κατά την προσγείωση. Φροντίστε να προσγειώσετε το αεροσκάφος με προσοχή.

 © 2021 DJI Με την επιφύλαξη όλων των δικαιωμάτων.

Προσγείωση ακριβείας

Το αεροσκάφος σαρώνει αυτόματα και προσπαθεί να αντιστοιχίσει τα χαρακτηριστικά του εδάφους από κάτω κατά την επιστροφή στην αρχική θέση (RTH). Το αεροσκάφος θα προσγειωθεί όταν το έδαφος αντιστοιχεί στο έδαφος του σημείου αρχικής θέσης. Θα εμφανιστεί μια προτροπή στα γυαλιά εάν αποτύχει η αντιστοίχιση εδάφους.

- Η προστασία προσγείωσης ενεργοποιείται κατά την προσγείωση ακριβείας.
- Η απόδοση της προσγείωσης ακριβείας υπόκειται στις ακόλουθες συνθήκες:
  - α) Το σημείο αρχικής θέσης πρέπει να καταγράφεται κατά την απογείωση και δεν πρέπει να αλλάζει κατά την πτήση. Διαφορετικά, το αεροσκάφος δεν θα έχει καμία καταγραφή των χαρακτηριστικών του εδάφους του σημείου αρχικής θέσης.
  - β) Κατά την απογείωση, το αεροσκάφος πρέπει να ανέβει κατακόρυφα 7 μ. τουλάχιστον πριν μετακινηθεί οριζόντια.
  - γ) Τα χαρακτηριστικά του εδάφους του σημείου αρχικής θέσης πρέπει να παραμείνουν σε μεγάλο βαθμό αμετάβλητα αφού καταγραφούν.
  - δ) Τα χαρακτηριστικά του εδάφους του σημείου αρχικής θέσης πρέπει να είναι επαρκώς ξεχωριστά.
  - ε) Οι συνθήκες φωτισμού δεν πρέπει να είναι πολύ φωτεινές ή σκοτεινές.
- Οι ακόλουθες ενέργειες είναι διαθέσιμες κατά την προσγείωση ακριβείας:
  - α) Τραβήξτε τον μοχλό του γκαζιού προς τα κάτω για να επιταχύνετε την προσγείωση.
  - β) Τραβήξτε τον μοχλό του γκαζιού προς τα πάνω ή μετακινήστε τον άλλο μοχλό ελέγχου για να σταματήσετε την προσγείωση ακριβείας. Η προστασία προσγείωσης παραμένει ενεργή ενώ το αεροσκάφος κατεβαίνει κάθετα.

Συστήματα όρασης και σύστημα ανίχνευσης με υπέρυθρες ακτίνες

Το αεροσκάφος DJI FPV διαθέτει σύστημα ανίχνευσης με υπέρυθρες ακτίνες και συστήματα εμπρόσθιας και προς τα κάτω όρασης.

Τα συστήματα εμπρόσθιας και προς τα κάτω όρασης αποτελούνται από δύο κάμερες το καθένα και το σύστημα ανίχνευσης με υπέρυθρες ακτίνες αποτελείται από δύο μονάδες υπέρυθρων 3D.

Το σύστημα προς τα κάτω όρασης και το σύστημα ανίχνευσης με υπέρυθρες ακτίνες βοηθούν το αεροσκάφος να διατηρήσει την τρέχουσα θέση του, να αιωρείται στη θέση του με μεγαλύτερη ακρίβεια και να πετά σε εσωτερικούς χώρους ή σε άλλα περιβάλλοντα όπου δεν υπάρχει GPS. Επιπλέον, το βοηθητικό κάτω φως που βρίσκεται στο κάτω μέρος του αεροσκάφους βελτιώνει την ορατότητα για το σύστημα προς τα κάτω όρασης σε συνθήκες χαμηλού φωτισμού.

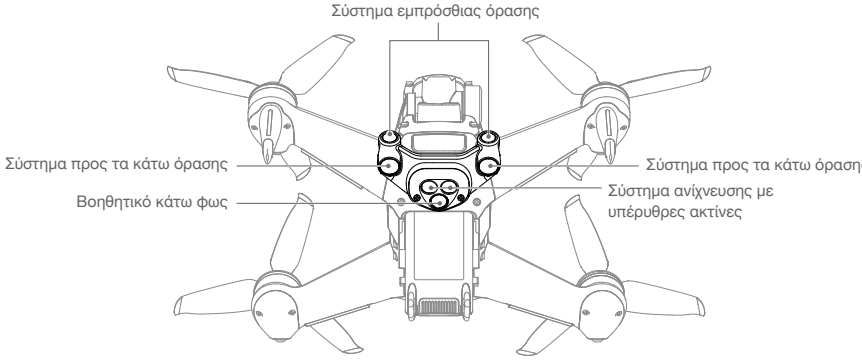

 © 2021 DJI Με την επιφύλαξη όλων των δικαιωμάτων.

Εμβέλεια εντοπισμού

Σύστημα εμπρόσθιας όρασης

Το σύστημα εμπρόσθιας όρασης έχει εμβέλεια εντοπισμού 0,5 έως 18 μ., οριζόντιο οπτικό πεδίο 56° και κατακόρυφο οπτικό πεδίο 71°.

Σύστημα προς τα κάτω όρασης

Το σύστημα προς τα κάτω όρασης λειτουργεί καλύτερα όταν το αεροσκάφος βρίσκεται σε ύψος 0,5 έως 15 μ. και το εύρος λειτουργίας του είναι 0,5 έως 30 μ. Το οπτικό πεδίο προς τα εμπρός και πίσω είναι 106° και 90° προς τα δεξιά και αριστερά.

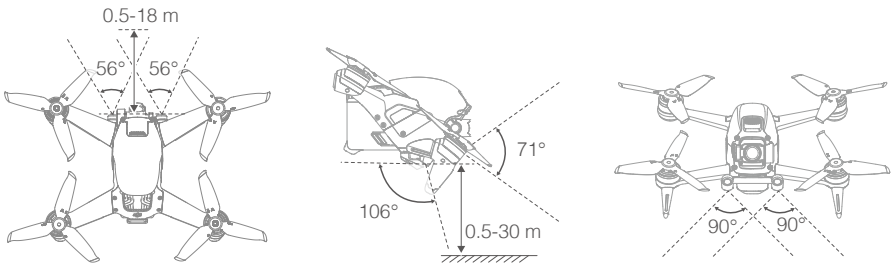

Βαθμονόμηση στις κάμερες των συστημάτων όρασης

Αυτόματη βαθμονόμηση

Οι κάμερες των συστημάτων όρασης που είναι εγκατεστημένες στο αεροσκάφος έχουν βαθμονομηθεί πριν την αποστολή. Εάν εντοπιστεί κάποια ανωμαλία σε κάμερα συστήματος όρασης, το αεροσκάφος θα εκτελέσει αυτόματα βαθμονόμηση και θα εμφανιστεί μια προτροπή στα γυαλιά. Δεν απαιτείται περαιτέρω ενέργεια για την αντιμετώπιση του ζητήματος.

Προηγμένη βαθμονόμηση

Εάν η ανωμαλία παραμένει μετά την αυτόματη βαθμονόμηση, εμφανίζεται μια προτροπή στα γυαλιά ότι απαιτείται προηγμένη βαθμονόμηση. Η προηγμένη βαθμονόμηση μπορεί να πραγματοποιηθεί μόνο με χρήση του DJI Assistant 2 (σειρά DJI FPV). Ακολουθήστε τα παρακάτω βήματα για να βαθμονομήσετε τις κάμερες του συστήματος εμπρόσθιας όρασης και επαναλάβετε τα βήματα για τη βαθμονόμηση των άλλων καμερών του συστήματος όρασης.

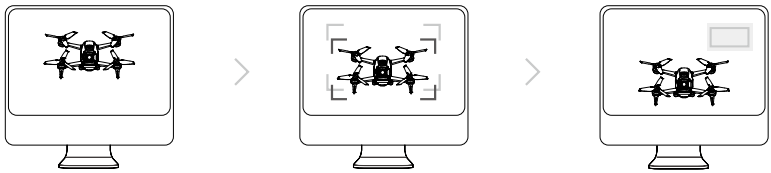

1

Στρέψτε το αεροσκάφος προς την οθόνη.

2

Ευθυγραμμίστε τα πλαίσια.

3

Μετατοπίστε και δώστε κλίση στο αεροσκάφος.

 © 2021 DJI Με την επιφύλαξη όλων των δικαιωμάτων.

Χρήση των συστημάτων όρασης

Το σύστημα εμπρόσθιας όρασης είναι διαθέσιμο εάν η επιφάνεια έχει σαφή υφή και υπάρχει αρκετό φως. Το σύστημα προς τα κάτω όρασης λειτουργεί καλύτερα όταν το αεροσκάφος βρίσκεται σε ύψος 0,5 έως 15 μ. Εάν το ύψος του αεροσκάφους είναι πάνω από 15 μ., ενδέχεται να επηρεαστεί το σύστημα όρασης. Απαιτείται επιπλέον προσοχή.

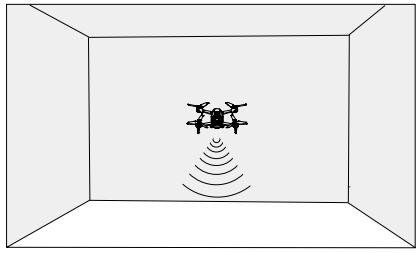

Ακολουθήστε τα παρακάτω βήματα για να χρησιμοποιήσετε το σύστημα προς τα κάτω όρασης.

1. Βεβαιωθείτε ότι το αεροσκάφος βρίσκεται σε κανονική λειτουργία. Ενεργοποιήστε το αεροσκάφος.
2. Το αεροσκάφος αιωρείται στη θέση του μετά την απογείωση. Ο δείκτης κατάστασης αεροσκάφους στον πίσω βραχίονα πλαισίου αναβοσβήνει με πράσινο χρώμα δύο φορές για να υποδηλώσει ότι λειτουργεί το σύστημα προς τα κάτω όρασης.

Εάν το αεροσκάφος βρίσκεται σε κανονική λειτουργία και η επιβράδυνση εμποδίων είναι ενεργοποιημένη στα γυαλιά, το σύστημα εμπρόσθιας όρασης θα ενεργοποιηθεί αυτόματα όταν ενεργοποιηθεί το αεροσκάφος. Το σύστημα εμπρόσθιας όρασης επιτρέπει στο αεροσκάφος να επιβραδύνεται ενεργά όταν εντοπίζεται εμπόδιο. Το σύστημα εμπρόσθιας όρασης λειτουργεί καλύτερα με επαρκή φωτισμό και σαφώς επισημασμένα ή ανάγλυφα εμπόδια. Λόγω της αδράνειας, οι χρήστες πρέπει να ελέγχουν το αεροσκάφος ώστε να φρενάρει σε λογική απόσταση.

⚠
- Δώστε προσοχή στο περιβάλλον πτήσης. Τα συστήματα εμπρόσθιας και προς τα κάτω όρασης και το σύστημα ανίχνευσης με υπέρυθρες ακτίνες λειτουργούν μόνο σε συγκεκριμένα σενάρια και δεν μπορούν να αντικαταστήσουν τον έλεγχο και την κρίση του ανθρώπου. Κατά τη διάρκεια της πτήσης, δώστε προσοχή στο περιβάλλον γύρω σας και στις προειδοποιήσεις στα γυαλιά. Να είστε υπεύθυνοι και να διατηρείτε τον έλεγχο του αεροσκάφους ανά πάσα στιγμή.
- Το αεροσκάφος έχει μέγιστο ύψος αιώρησης 30 μ. όταν χρησιμοποιείται το σύστημα όρασης σε ανοιχτό και επίπεδο περιβάλλον. Το βέλτιστο εύρος ύψους εντοπισμού του συστήματος όρασης είναι 0,5 έως 15 μ. Η απόδοση εντοπισμού μέσω συστήματος όρασης μπορεί να μειωθεί όταν πετάτε πέρα από αυτό το εύρος. Πετάτε με προσοχή.
- Το βοηθητικό κάτω φως μπορεί να ρυθμιστεί στα γυαλιά ώστε να είναι ενεργοποιημένο, απενεργοποιημένο ή αυτόματο. Στην αυτόματη λειτουργία, το βοηθητικό κάτω φως ενεργοποιείται αυτόματα όταν δεν υπάρχει επαρκής φωτισμός περιβάλλοντος. Η απόδοση εντοπισμού μέσω συστήματος όρασης θα επηρεαστεί αρνητικά κατά τη διάρκεια αυτής της περιόδου. Απαιτείται προσοχή όταν πετάτε εάν το σήμα GPS είναι αδύναμο.
- Το σύστημα προς τα κάτω όρασης ενδέχεται να μη λειτουργεί σωστά όταν το αεροσκάφος πετά πάνω από νερό. Επομένως, το αεροσκάφος ενδέχεται να μην είναι σε θέση να αποφύγει ενεργά το νερό από κάτω κατά την προσγείωση. Συνιστάται να διατηρείτε τον έλεγχο της πτήσης ανά πάσα στιγμή, να κάνετε λογικές κρίσεις με βάση το περιβάλλον γύρω σας και να αποφεύγετε να βασίζεστε στο σύστημα προς τα κάτω όρασης.
- Σημειώστε ότι τα συστήματα εμπρόσθιας και προς τα κάτω όρασης και το σύστημα ανίχνευσης με υπέρυθρες ακτίνες μπορεί να μη λειτουργούν σωστά όταν το αεροσκάφος πετά πολύ γρήγορα.
- Το σύστημα προς τα κάτω όρασης δεν μπορεί να λειτουργήσει σωστά πάνω από επιφάνειες που δεν έχουν σαφείς παραλλαγές μοτίβου ή υπάρχει αδύναμο φως. Το σύστημα προς τα κάτω όρασης δεν μπορεί να λειτουργήσει σωστά σε καμία από τις ακόλουθες περιπτώσεις. Λειτουργήστε με προσοχή το αεροσκάφος.
  α) Πτήση πάνω από μονόχρωμες επιφάνειες (π.χ. καθαρό μαύρο, καθαρό λευκό, καθαρό πράσινο).
  β) Πτήση πάνω από ιδιαίτερα ανακλαστικές επιφάνειες.
  γ) Πτήση πάνω από νερό ή διαφανείς επιφάνειες.
  δ) Πτήση πάνω από κινούμενες επιφάνειες ή αντικείμενα.

 © 2021 DJI Με την επιφύλαξη όλων των δικαιωμάτων.

⚠
ε) Πτήση σε περιοχή όπου ο φωτισμός αλλάζει συχνά ή δραστικά.
στ) Πτήση πάνω από εξαιρετικά σκοτεινές (<10 lux) ή φωτεινές (> 40.000 lux) επιφάνειες.
ζ) Πτήση πάνω από επιφάνειες που αντανακλούν έντονα ή απορροφούν υπέρυθρα κύματα (π.χ. καθρέφτες).
η) Πτήση πάνω από επιφάνειες χωρίς σαφή μοτίβα ή υφή (π.χ. στύλοι της ΔΕΗ).
θ) Πτήση πάνω από επιφάνειες με επαναλαμβανόμενα πανομοιότυπα μοτίβα ή υφές (π.χ. πλακίδια με το ίδιο σχέδιο).
ι) Πτήση πάνω από εμπόδια με μικρή έκταση επιφάνειας (π.χ. κλαδιά δέντρων).

- Διατηρείτε πάντα καθαρούς τους αισθητήρες. ΜΗΝ πειράζετε τους αισθητήρες. ΜΗ χρησιμοποιείτε το αεροσκάφος σε περιβάλλοντα με πολλή σκόνη ή υγρασία. ΜΗΝ παρεμποδίζετε το σύστημα ανίχνευσης με υπέρυθρες ακτίνες.
- Η κάμερα πρέπει να βαθμονομείται εάν το αεροσκάφος εμπλακεί σε σύγκρουση. Βαθμονομήστε τις κάμερες εάν σας ζητηθεί να το κάνετε στα γυαλιά.
- ΜΗΝ πετάτε όταν βρέχει, έχει ομίχλη ή αν δεν βλέπετε καθαρά.
- Ελέγχετε τα ακόλουθα κάθε φορά πριν την απογείωση:
  α) Βεβαιωθείτε ότι δεν υπάρχουν αυτοκόλλητα ή άλλα εμπόδια πάνω από το σύστημα ανίχνευσης με υπέρυθρες ακτίνες ή τα συστήματα όρασης.
  β) Εάν υπάρχουν ακαθαρσίες, σκόνη ή νερό στο σύστημα ανίχνευσης με υπέρυθρες ακτίνες ή τα συστήματα όρασης, καθαρίστε με μαλακό πανί. ΜΗ χρησιμοποιείτε καθαριστικό που περιέχει αλκοόλη.
  γ) Επικοινωνήστε με το Τμήμα Υποστήριξης της DJI εάν υπάρχει ζημιά στο γυαλί του συστήματος ανίχνευσης με υπέρυθρες ακτίνες ή των συστημάτων όρασης.

Καταγραφέας πτήσης

Τα δεδομένα πτήσης, συμπεριλαμβανομένων τηλεμετρίας πτήσης, πληροφοριών κατάστασης αεροσκάφους και άλλων παραμέτρων, αποθηκεύονται αυτόματα στον εσωτερικό καταγραφέα δεδομένων του αεροσκάφους. Μπορείτε να αποκτήσετε πρόσβαση στα δεδομένα, χρησιμοποιώντας το DJI Assistant 2 (σειρά DJI FPV).

Έλικες

Υπάρχουν δύο τύποι ελίκων ταχείας αποδέσμευσης για το DJI FPV, οι οποίοι έχουν σχεδιαστεί για περιστροφή με διαφορετική φορά. Χρησιμοποιούνται σημάδια για να υποδείξουν ποιοι έλικες πρέπει να προσαρτηθούν σε ποια μοτέρ. Φροντίστε να ταιριάξετε τον έλικα με το σωστό μοτέρ, ακολουθώντας τις οδηγίες.

Έλικες	Με σημάδια	Χωρίς σημάδια
Εικόνα	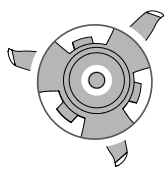	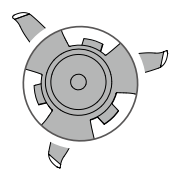
Θέση στερέωσης	Τοποθέτηση στα μοτέρ με σημάδια	Τοποθέτηση στα μοτέρ χωρίς σημάδια

Τοποθέτηση των ελίκων

Τοποθετήστε τους έλικες με τα σημάδια στα μοτέρ με τα σημάδια και τους έλικες χωρίς σημάδια στα μοτέρ χωρίς σημάδια. Κρατήστε το μοτέρ, πιέστε τον έλικα προς τα κάτω και περιστρέψτε προς τη φορά που σημειώνεται στον έλικα μέχρι να πεταχτεί προς τα πάνω και να ασφαλίσει στη θέση του.

 © 2021 DJI Με την επιφύλαξη όλων των δικαιωμάτων.

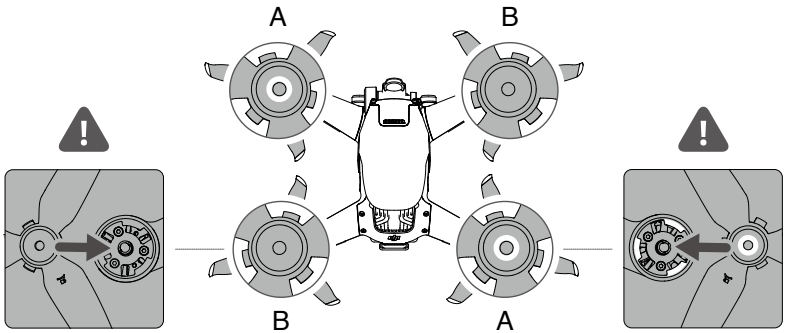

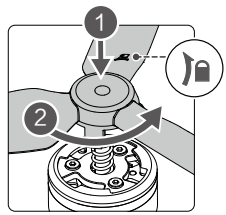

Αποσύνδεση των ελίκων

Κρατήστε το μοτέρ, πιέστε τον έλικα προς τα κάτω και περιστρέψτε προς την αντίθετη φορά από αυτήν που σημειώνεται στον έλικα μέχρι να πεταχτεί έξω.

- Οι λεπίδες στους έλικες είναι αιχμηρές. Χρειάζεται προσοχή κατά τον χειρισμό.
- Χρησιμοποιείτε μόνο γνήσιους έλικες της DJI. ΜΗ συνδυάζετε διαφορετικούς τύπους έλικα.
- Αγοράστε τους έλικες ξεχωριστά, εάν είναι απαραίτητο.
- Βεβαιωθείτε ότι οι έλικες έχουν τοποθετηθεί σωστά πριν από κάθε πτήση.
- Βεβαιωθείτε ότι όλοι οι έλικες είναι σε καλή κατάσταση πριν από κάθε πτήση. ΜΗ χρησιμοποιείτε έλικες που είναι παλιοί, που έχουν ραγίσει ή σπάσει.
- Παραμείνετε μακριά από τους περιστρεφόμενους έλικες και τα μοτέρ για την αποφυγή τραυματισμών.
- Αποσυνδέστε τους έλικες κατά την αποθήκευση. ΜΗΝ πιέζετε και μη λυγίζετε τους έλικες κατά τη μεταφορά ή την αποθήκευση.
- Βεβαιωθείτε ότι τα μοτέρ έχουν στερεωθεί με ασφάλεια και περιστρέφονται ομαλά. Προσγειώστε το αεροσκάφος αμέσως εάν κάποιο μοτέρ έχει κολλήσει και δεν μπορεί να περιστραφεί ελεύθερα.
- ΜΗΝ επιχειρήσετε να τροποποιήσετε την κατασκευή των μοτέρ.
- ΜΗΝ αγγίζετε και μην αφήνετε τα χέρια ή το σώμα σας να έρθουν σε επαφή με τα μοτέρ μετά την πτήση, καθώς μπορεί να είναι καυτά.
- ΜΗΝ παρεμποδίζετε καμία από τις οπές εξαερισμού στα μοτέρ ή στο σώμα του αεροσκάφους.
- Βεβαιωθείτε ότι οι ηλεκτρονικοί ελεγκτές ταχύτητας (ESC) ακούγονται κανονικά όταν ενεργοποιούνται.

 © 2021 DJI Με την επιφύλαξη όλων των δικαιωμάτων.

Έξυπνη μπαταρία πτήσης

Η έξυπνη μπαταρίας πτήσης του FPV είναι μια μπαταρία 22,2 V, 2000 mAh με έξυπνη λειτουργία φόρτισης και εκφόρτισης.

Χαρακτηριστικά της μπαταρίας

1. Ένδειξη στάθμης φόρτισης της μπαταρίας: οι λυχνίες LED στάθμης φόρτισης της μπαταρίας εμφανίζουν την τρέχουσα στάθμη της μπαταρίας.
2. Λειτουργία αυτόματης εκφόρτισης: για να αποφευχθεί η διόγκωση, η μπαταρία αποφορτίζεται αυτόματα στο 97% περίπου της στάθμης της όταν είναι αδρανής για μία ημέρα και αποφορτίζεται αυτόματα στο 60% περίπου της στάθμης της όταν είναι αδρανής για πέντε ημέρες. Είναι φυσιολογική η αίσθηση μέτριας θερμότητας που εκπέμπεται από την μπαταρία κατά τη διάρκεια της εκφόρτισης.
3. Ισορροπημένη φόρτιση: οι τάσεις στα στοιχεία της μπαταρίας εξισορροπούνται αυτόματα κατά τη φόρτιση.
4. Προστασία από υπερφόρτιση: η μπαταρία σταματά να φορτίζεται αυτόματα μόλις φορτιστεί πλήρως.
5. Ανίχνευση θερμοκρασίας: για αποφυγή πρόκλησης ζημιάς, η μπαταρία φορτίζεται μόνο όταν η θερμοκρασία είναι μεταξύ 5° και 40°C. Η φόρτιση σταματά αυτόματα εάν η θερμοκρασία της μπαταρίας υπερβεί τους 50°C κατά τη φόρτιση.
6. Προστασία από υπερένταση: η μπαταρία σταματά να φορτίζεται εάν εντοπιστεί υπερβολική ένταση ρεύματος.
7. Προστασία από υπερβολική εκφόρτιση: η εκφόρτιση σταματά αυτόματα για να αποφευχθεί η υπερβολική εκφόρτιση όταν η μπαταρία δεν χρησιμοποιείται για πτήση. Η προστασία από υπερβολική εκφόρτιση δεν ενεργοποιείται όταν η μπαταρία χρησιμοποιείται για πτήση.
8. Προστασία από βραχυκύκλωμα: η τροφοδοσία διακόπτεται αυτόματα εάν εντοπιστεί βραχυκύκλωμα.
9. Προστασία από ζημιά στα στοιχεία της μπαταρίας: τα γυαλιά εμφανίζουν μια προειδοποίηση όταν εντοπίζεται ένα κατεστραμμένο στοιχείο μπαταρίας.
10. Λειτουργία αδρανοποίησης: η μπαταρία σβήνει μετά από 20 λεπτά αδράνειας για εξοικονόμηση ενέργειας. Εάν η στάθμη φόρτισης της μπαταρίας είναι μικρότερη από 10%, η μπαταρία μπαίνει σε λειτουργία αδρανοποίησης για να αποφευχθεί η υπερβολική εκφόρτιση μετά από αδράνεια για έξι ώρες. Στη λειτουργία αδρανοποίησης, οι ενδεικτικές λυχνίες στάθμης φόρτισης της μπαταρίας δεν ανάβουν. Φορτίστε την μπαταρία για να την αφυπνίσετε από την αδρανοποίηση.
11. Επικοινωνία: πληροφορίες για την τάση, τη χωρητικότητα και το ρεύμα της μπαταρίας μεταδίδονται στο αεροσκάφος.

⚠ Ανατρέξτε στη Δήλωση αποποίησης ευθύνης και τις Οδηγίες ασφάλειας για το DJI FPV, καθώς και στα αυτοκόλλητα της μπαταρίας πριν από τη χρήση. Οι χρήστες αποδέχονται την πλήρη ευθύνη για τις παραβάσεις των απαιτήσεων ασφάλειας που αναγράφονται στην ετικέτα.

Χρήση της μπαταρίας

Έλεγχος της στάθμης φόρτισης της μπαταρίας

Πατήστε το κουμπί ενεργοποίησης μία φορά για να ελέγξετε την στάθμη της μπαταρίας.

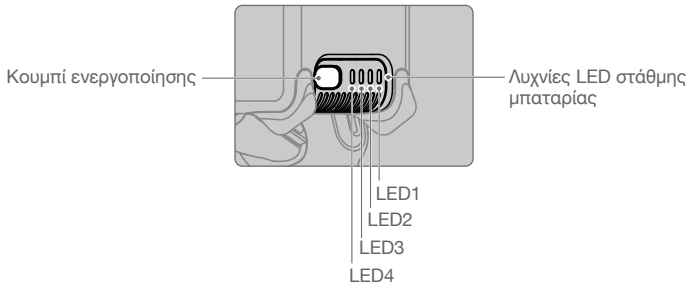

 © 2021 DJI Με την επιφύλαξη όλων των δικαιωμάτων.

Οι λυχνίες LED στάθμης φόρτισης μπαταρίας εμφανίζουν το επίπεδο ισχύος της μπαταρίας πτήσης κατά τη φόρτιση και την εκφόρτιση. Οι καταστάσεις των λυχνιών LED καθορίζονται παρακάτω:

Η LED είναι αναμμένη. Η LED αναβοσβήνει. Η LED είναι σβηστή.

LED1	LED2	LED3	LED4	Στάθμη μπαταρίας
				Στάθμη μπαταρίας > 88%
				75% < Στάθμη μπαταρίας ≤ 88%
				63% < Στάθμη μπαταρίας ≤ 75%
				50% < Στάθμη μπαταρίας ≤ 63%
				38% < Στάθμη μπαταρίας ≤ 50%
				25% < Στάθμη μπαταρίας ≤ 38%
				13% < Στάθμη μπαταρίας ≤ 25%
				0% < Στάθμη μπαταρίας ≤ 13%

Ενεργοποίηση/Απενεργοποίηση

Πατήστε το κουμπί ενεργοποίησης μία φορά και έπειτα πατήστε το ξανά και κρατήστε το πατημένο για δύο δευτερόλεπτα για να ενεργοποιήσετε ή να απενεργοποιήσετε την μπαταρία. Οι λυχνίες LED στάθμης φόρτισης της μπαταρίας εμφανίζουν την στάθμη της μπαταρίας όταν το αεροσκάφος έχει ενεργοποιηθεί.

Ειδοποίηση χαμηλής θερμοκρασίας

1. Η χωρητικότητα της μπαταρίας μειώνεται σημαντικά κατά την πτήση σε περιβάλλον με χαμηλή θερμοκρασία μεταξύ -10° έως 5°C. Συνιστάται να αφήσετε το αεροσκάφος να αιωρηθεί στη θέση του για λίγο ώστε να ζεσταθεί η μπαταρία. Φροντίστε να φορτίσετε πλήρως την μπαταρία πριν από την απογείωση.
2. Οι μπαταρίες δεν μπορούν να χρησιμοποιηθούν σε περιβάλλοντα με εξαιρετικά χαμηλή θερμοκρασία κάτω των -10°C.
3. Όταν βρίσκεστε σε περιβάλλον με χαμηλή θερμοκρασία, τερματίστε την πτήση μόλις τα γυαλιά εμφανίσουν την προειδοποίηση για χαμηλή τάση μπαταρίας.
4. Για να εξασφαλίσετε βέλτιστη απόδοση, διατηρήστε τη θερμοκρασία της μπαταρίας πάνω από τους 20°C.
5. Η μειωμένη χωρητικότητα της μπαταρίας σε περιβάλλοντα με χαμηλή θερμοκρασία μειώνει την απόδοση αντίστασης του αεροσκάφους στην ταχύτητα του ανέμου. Πετάτε με προσοχή.
6. Να είστε ιδιαίτερα προσεκτικοί όταν πετάτε ψηλά πάνω από το επίπεδο της θάλασσας.

Σε περιβάλλοντα με χαμηλή θερμοκρασία, εισάγετε την μπαταρία στη θήκη της και ενεργοποιήστε το αεροσκάφος για να ζεσταθεί πριν από την απογείωση.

Φόρτιση της μπαταρίας

Χρησιμοποιήστε τον παρεχόμενο φορτιστή της DJI για να φορτίσετε πλήρως την έξυπνη μπαταρία πτήσης πριν από κάθε πτήση.

1. Συνδέστε τον μετασχηματιστή εναλλασσόμενου ρεύματος (AC) σε παροχή AC (100-240 V, 50/60 Hz).
2. Συνδέστε την Μπαταρία έξυπνης πτήσης στον μετασχηματιστή AC, χρησιμοποιώντας το καλώδιο φόρτισης της μπαταρίας με απενεργοποιημένη την μπαταρία.

 © 2021 DJI Με την επιφύλαξη όλων των δικαιωμάτων.

3. Οι λυχνίες LED στάθμης φόρτισης της μπαταρίας εμφανίζουν την τρέχουσα στάθμη της μπαταρίας κατά τη φόρτιση.
4. Η Μπαταρία έξυπνης πτήσης έχει φορτιστεί πλήρως όταν σβήσουν όλες οι λυχνίες LED στάθμης φόρτισης της μπαταρίας. Αποσυνδέστε τον φορτιστή όταν η μπαταρία είναι πλήρως φορτισμένη.

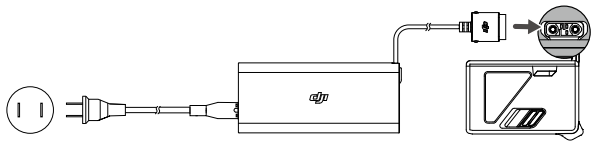

- Ο χρόνος φόρτισης είναι περίπου 50 λεπτά.
- Συνιστάται η εκφόρτιση των έξυπνων μπαταριών πτήσης στο 30% ή χαμηλότερα. Αυτό μπορεί να γίνει πετώντας το αεροσκάφος σε εξωτερικός χώρο έως ότου απομείνει φόρτιση κάτω από 30%.

- ΜΗ φορτίζετε μια έξυπνη μπαταρία πτήσης αμέσως μετά την πτήση, καθώς η θερμοκρασία μπορεί να είναι πολύ υψηλή. Περιμένετε μέχρι να κρυώσει και να φτάσει σε θερμοκρασία δωματίου πριν την φορτίσετε ξανά.
- Ο φορτιστής σταματά να φορτίζει την μπαταρία εάν η θερμοκρασία των στοιχείων της μπαταρίας είναι εκτός του εύρους λειτουργίας των 5° έως 40°C. Η ιδανική θερμοκρασία φόρτισης είναι μεταξύ 22° έως 28°C.
- Ο κόμβος φόρτισης μπαταριών (δεν περιλαμβάνεται) μπορεί να φορτίσει έως και τρεις μπαταρίες. Επισκεφτείτε το επίσημο ηλεκτρονικό κατάστημα της DJI για περισσότερες πληροφορίες σχετικά με τον κόμβο φόρτισης μπαταριών.
- Φορτίζετε πλήρως την μπαταρία τουλάχιστον μία φορά κάθε τρεις μήνες για να διατηρήσετε την μπαταρία σε καλή κατάσταση.
- Η DJI δεν αναλαμβάνει καμία ευθύνη για ζημιά που προκαλείται από φορτιστές τρίτων.

Ο παρακάτω πίνακας δείχνει την στάθμη της μπαταρίας κατά τη φόρτιση.

LED1	LED2	LED3	LED4	Στάθμη μπαταρίας
☀	☀	○	○	0% < Στάθμη μπαταρίας ≤ 50%
☀	☀	☀	○	50% < Στάθμη μπαταρίας ≤ 75%
☀	☀	☀	☀	75% < Στάθμη μπαταρίας < 100%
○	○	○	○	Πλήρως φορτισμένη

Μηχανισμοί προστασίας της μπαταρίας

Οι λυχνίες LED της στάθμης φόρτισης μπαταρίας μπορούν να εμφανίσουν ενδείξεις προστασίας της μπαταρίας που ενεργοποιούνται από μη φυσιολογικές συνθήκες φόρτισης.

Μηχανισμοί προστασίας της μπαταρίας					
LED1	LED2	LED3	LED4	Μοτίβο αναβοσβησίματος	Κατάσταση
○	☀	○	○	Η LED2 αναβοσβήνει δύο φορές/δευτερόλεπτο	Εντοπίστηκε υπερένταση
○	☀	○	○	Η LED2 αναβοσβήνει τρεις φορές/δευτερόλεπτο	Μη φυσιολογική εσωτερική επικοινωνία
○	○	☀	○	Η LED3 αναβοσβήνει δύο φορές/δευτερόλεπτο	Εντοπίστηκε υπερφόρτιση
○	○	☀	○	Η LED3 αναβοσβήνει τρεις φορές/δευτερόλεπτο	Εντοπίστηκε υπέρταση στον φορτιστή
○	○	○	☀	Η LED4 αναβοσβήνει δύο φορές/δευτερόλεπτο	Η θερμοκρασία φόρτισης είναι πολύ χαμηλή
○	○	○	☀	Η LED4 αναβοσβήνει τρεις φορές/δευτερόλεπτο	Η θερμοκρασία φόρτισης είναι πολύ υψηλή

 © 2021 DJI Με την επιφύλαξη όλων των δικαιωμάτων.

Εάν ενεργοποιηθούν οι μηχανισμοί προστασίας της μπαταρίας, αποσυνδέστε τον φορτιστή και συνδέστε τον ξανά ώστε να συνεχίσει η φόρτιση. Εάν η θερμοκρασία φόρτισης δεν είναι φυσιολογική, περιμένετε να επιστρέψει στα φυσιολογικά επίπεδα και η μπαταρία θα συνεχίσει αυτόματα τη φόρτιση χωρίς να πρέπει να αποσυνδέσετε και να συνδέσετε ξανά τον φορτιστή.

Τοποθέτηση/Αφαίρεση της μπαταρίας

Τοποθετήστε την έξυπνη μπαταρία πτήσης στο αεροσκάφος πριν από τη χρήση. Εισάγετε την Μπαταρία έξυπνης πτήσης μέσα στη θήκη της στο αεροσκάφος. Βεβαιωθείτε ότι έχει τοποθετηθεί σωστά και ότι οι συνδετήρες της μπαταρίας έχουν μπει στη θέση τους με ένα κλικ πριν τη σύνδεση στη θύρα τροφοδοσίας.

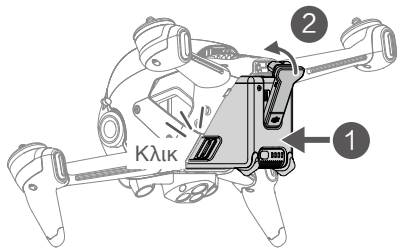

Αποσυνδέστε τη θύρα τροφοδοσίας, πατήστε τους συνδετήρες της μπαταρίας στις πλευρές της έξυπνης μπαταρίας πτήσης και αφαιρέστε την από τη θήκη της.

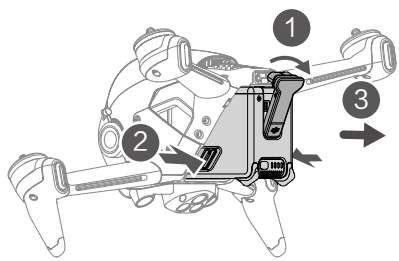

- ΜΗΝ αποσυνδέετε την μπαταρία όταν το αεροσκάφος είναι ενεργοποιημένο.
- Βεβαιωθείτε ότι η μπαταρία έχει στερεωθεί καλά.

Συντήρηση

Επιστρέψτε στην αρχική θέση ή προσγειωθείτε αμέσως εάν εμφανιστεί μια προτροπή στα γυαλιά ότι η έξυπνη μπαταρία πτήσης απαιτεί συντήρηση.

1. Φορτίστε πλήρως την μπαταρία.
2. Αφήστε την μπαταρία για 24 ώρες.
3. Τοποθετήστε την μπαταρία στο αεροσκάφος και αιωρηθείτε σε ύψος έως 2 μέτρα μετά την απογείωση. Όταν η μπαταρία φτάσει το 20%, προσγειώστε το αεροσκάφος, απενεργοποιήστε το και αφαιρέστε την μπαταρία.
4. Αφήστε την μπαταρία για 6 ώρες.
5. Η συντήρηση πρέπει πλέον να έχει ολοκληρωθεί και η μπαταρία είναι έτοιμη για χρήση. Επαναλάβετε τα παραπάνω βήματα εάν η προτροπή για συντήρηση εξακολουθεί να εμφανίζεται στα γυαλιά.

 © 2021 DJI Με την επιφύλαξη όλων των δικαιωμάτων.

Αναρτήρας και κάμερα

Προφίλ του αναρτήρα

Ο αναρτήρας του αεροσκάφους DJI FPV σταθεροποιεί την κάμερα και οι χρήστες μπορούν να τραβήξουν καθαρές και σταθερές εικόνες και βίντεο ακόμα και όταν το αεροσκάφος πετά με υψηλές ταχύτητες χάρη στην ηλεκτρονική σταθεροποίηση RockSteady της DJI. Το εύρος κλίσης ελέγχου είναι -50° έως +58°. Χρησιμοποιήστε τον περιστροφικό διακόπτη του αναρτήρα στο τηλεχειριστήριο για να ελέγξετε την κλίση της κάμερας.

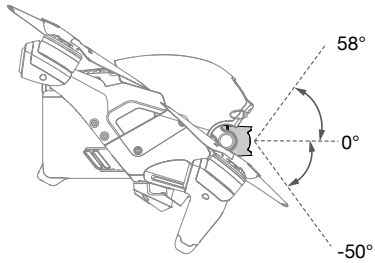

Λειτουργία αναρτήρα

Η λειτουργία του αναρτήρα θα αλλάξει αυτόματα ανάλογα με τη λειτουργία πτήσης.

Κανονική/Σπορ λειτουργία: ο αναρτήρας βρίσκεται σε κατάσταση σταθεροποίησης θέσης-προσανατολισμού. Η γωνία κλίσης του αναρτήρα παραμένει σταθερή σε σχέση με το οριζόντιο επίπεδο, το οποίο είναι κατάλληλο για λήψη σταθερών εικόνων.

Χειροκίνητη λειτουργία: ο αναρτήρας βρίσκεται σε λειτουργία προβολής πρώτου προσώπου (FPV). Η γωνία κλίσης του αναρτήρα παραμένει σταθερή σε σχέση με το σώμα του αεροσκάφους, το οποίο είναι κατάλληλο για εμπειρία πτήσης FPV.

⚠
- Όταν το αεροσκάφος είναι ενεργοποιημένο, μην αγγίζετε ή χτυπάτε τον αναρτήρα. Απογειωθείτε από ανοιχτό και επίπεδο έδαφος για να προστατέψετε τον αναρτήρα κατά την απογείωση.
- Τα στοιχεία ακρίβειας στον αναρτήρα μπορεί να υποστούν ζημιά σε περίπτωση σύγκρουσης ή πρόσκρουσης, η οποία ενδέχεται να οδηγήσει σε ανώμαλη λειτουργία του αναρτήρα.
- Αποφύγετε να λερώσετε τον αναρτήρα και ειδικά τα μοτέρ του με σκόνη ή άμμο.
- Μπορεί να προκύψει σφάλμα στα μοτέρ του αναρτήρα εάν το αεροσκάφος βρίσκεται σε ανώμαλο έδαφος, ο αναρτήρας παρεμποδίζεται ή εάν ο αναρτήρας αντιμετωπίζει υπερβολική εξωτερική δύναμη, όπως σε περίπτωση σύγκρουσης.
- ΜΗΝ ασκείτε εξωτερική δύναμη στον αναρτήρα μετά την ενεργοποίησή του. ΜΗΝ προσθέτετε επιπλέον ωφέλιμο φορτίο στον αναρτήρα, καθώς αυτό μπορεί να προκαλέσει ανωμαλία στη λειτουργία του ή ακόμα και να οδηγήσει σε μόνιμη βλάβη των μοτέρ.
- Βεβαιωθείτε ότι έχετε αφαιρέσει το προστατευτικό του αναρτήρα πριν ενεργοποιήσετε το αεροσκάφος. Επίσης, βεβαιωθείτε ότι έχετε τοποθετήσει το προστατευτικό του αναρτήρα όταν το αεροσκάφος δεν χρησιμοποιείται.
- Η πτήση σε βαριά ομίχλη ή σύννεφα μπορεί να μουσκέψει τον αναρτήρα, οδηγώντας σε προσωρινή βλάβη. Ο αναρτήρας ανακτά την πλήρη λειτουργικότητά του μόλις στεγνώσει.

Προφίλ της κάμερας

Το DJI FPV χρησιμοποιεί κάμερα αισθητήρα CMOS 1/2,3" με ανάλυση έως και 12 εκατομμύρια ενεργά pixel. Το διάφραγμα του φακού είναι F2.8, το εστιακό εύρος είναι 0,6 μ. έως το άπειρο και το οπτικό πεδίο του φακού μπορεί να φτάσει τις 150°.

Η κάμερα του DJI FPV μπορεί να τραβήξει βίντεο έως και 4K 60fps HD και φωτογραφίες 4K.

 © 2021 DJI Με την επιφύλαξη όλων των δικαιωμάτων.

- Το βίντεο 4K μπορεί να εγγραφεί μόνο όταν η ποιότητα μετάδοσης έχει οριστεί σε υψηλή ποιότητα.
- Βεβαιωθείτε ότι η θερμοκρασία και η υγρασία είναι κατάλληλες για την κάμερα κατά τη χρήση και την αποθήκευση.
- Χρησιμοποιήστε καθαριστικό φακού για να καθαρίσετε τον φακό ώστε να αποφύγετε ζημιές.
- ΜΗΝ παρεμποδίζετε τις οπές εξαερισμού στην κάμερα, καθώς η θερμότητα που δημιουργείται μπορεί να προκαλέσει ζημιά στη συσκευή και τραυματισμό στον χρήστη.

Αποθήκευση φωτογραφιών και βίντεο

Το DJI FPV υποστηρίζει τη χρήση κάρτας microSD για την αποθήκευση φωτογραφιών και βίντεο. Απαιτείται κάρτα microSD κατηγορίας ταχύτητας 3 UHS-I ή παραπάνω λόγω των γρήγορων ταχυτήτων ανάγνωσης και εγγραφής που είναι απαραίτητες για δεδομένα βίντεο υψηλής ανάλυσης. Ανατρέξτε στις Προδιαγραφές για περισσότερες πληροφορίες σχετικά με τις προτεινόμενες κάρτες microSD.

- ΜΗΝ αφαιρείτε την κάρτα microSD ή την έξυπνη μπαταρία πτήσης από το αεροσκάφος ενώ αυτό είναι ενεργοποιημένο. Διαφορετικά, η κάρτα microSD ενδέχεται να υποστεί ζημιά.
- Για να διασφαλιστεί η σταθερότητα του συστήματος της κάμερας, οι εγγραφές μεμονωμένων βίντεο περιορίζονται στα 30 λεπτά, μετά τα οποία η εγγραφή θα σταματήσει αυτόματα.
- Ελέγξτε τις ρυθμίσεις της κάμερας πριν από τη χρήση για να βεβαιωθείτε ότι οι διαμορφώσεις είναι σωστές.
- Πριν από τη λήψη σημαντικών φωτογραφιών ή βίντεο, τραβήξτε μερικές εικόνες για να ελέγξετε ότι η κάμερα λειτουργεί σωστά.
- Δεν είναι δυνατή η μεταφορά φωτογραφιών ή βίντεο από την κάρτα microSD στο αεροσκάφος χρησιμοποιώντας το DJI Fly εάν το αεροσκάφος είναι απενεργοποιημένο.
- Βεβαιωθείτε ότι απενεργοποιείτε σωστά το αεροσκάφος. Διαφορετικά, οι παράμετροι της κάμερας δεν θα αποθηκευτούν και όποια εγγεγραμμένα βίντεο υπάρχουν, ενδέχεται να επηρεαστούν. Η DJI δεν ευθύνεται για τυχόν αποτυχία εγγραφής εικόνας ή βίντεο ή εγγραφής με τρόπο που δεν είναι αναγνώσιμος από μηχάνημα.

 © 2021 DJI Με την επιφύλαξη όλων των δικαιωμάτων.

Γυαλιά

Τα γυαλιά V2 του DJI FPV παρέχουν στους χρήστες προβολή πρώτου προσώπου της κάμερας εναέριας λήψης με μετάδοση βίντεο και ήχου σε πραγματικό χρόνο. Μπορούν επίσης να χρησιμοποιηθούν για την αναπαραγωγή βίντεο που εγγράφονται από τα γυαλιά και για τη ρύθμιση των παραμέτρων μετάδοσης, ελέγχου και κάμερας.

Τα γυαλιά V2 του DJI FPV μπορούν επίσης να χρησιμοποιηθεί με τη μονάδα DJI FPV Air Unit. Για περισσότερες πληροφορίες, ανατρέξτε στο Εγχειρίδιο χρήστη του συστήματος DJI Digital FPV στη διεύθυνση https://www.dji.com/fpv/info#downloads. Τα γυαλιά V2 του DJI FPV δεν είναι συμβατά με τη μονάδα DJI FPV Air Unit σε περιοχές που δεν υποστηρίζουν 5,8 GHz. Τηρείτε την τοπική νομοθεσία και τους κανονισμούς.

Παροχή ισχύος

Χρησιμοποιήστε το παρεχόμενο καλώδιο τροφοδοσίας για τα γυαλιά (USB-C) ώστε να συνδέσετε τη θύρα τροφοδοσίας των γυαλιών με την μπαταρία των γυαλιών.

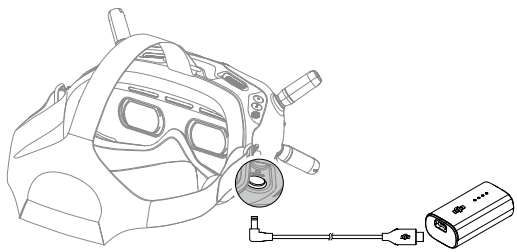

Πατήστε το κουμπί ενεργοποίησης μία φορά για να ελέγξετε την τρέχουσα στάθμη της μπαταρίας.

Πατήστε το μία φορά, έπειτα πατήστε το ξανά παρατεταμένα για να ενεργοποιήσετε ή να απενεργοποιήσετε τα γυαλιά.

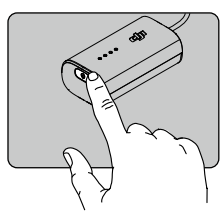

Φορτίστε την μπαταρία των γυαλιών αν η στάθμη φόρτισης της μπαταρίας είναι χαμηλή. Χρειάζονται περίπου 2 ώρες και 30 λεπτά για να φορτιστεί πλήρως η μπαταρία.

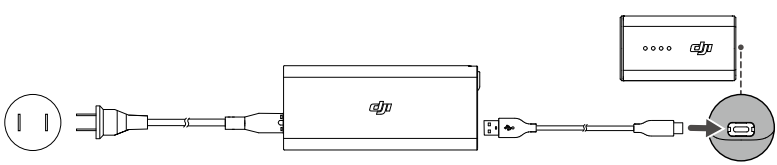

Εάν χρειάζεστε άλλες μπαταρίες, ετοιμάστε μια εξωτερική παροχή ισχύος με τάση εισόδου 11,1-25,2 V. Το καλώδιο τροφοδοσίας των γυαλιών του DJI FPV (XT60) (δεν περιλαμβάνεται) μπορεί να χρησιμοποιηθεί με εξωτερική παροχή ισχύος για την τροφοδοσία των γυαλιών. Επισκεφθείτε το επίσημο ηλεκτρονικό κατάστημα της DJI για περισσότερες πληροφορίες σχετικά με το καλώδιο τροφοδοσίας των γυαλιών του DJI FPV (XT60).

 © 2021 DJI Με την επιφύλαξη όλων των δικαιωμάτων.

Λειτουργία

Κουμπί 5D

Μετακινήστε το κουμπί για κύλιση στο μενού. Πατήστε το κουμπί για επιβεβαίωση.
Στην αρχική οθόνη, πατήστε το κουμπί για να μπείτε στο μενού. Μετακινήστε το προς τα αριστερά ή δεξιά για ρύθμιση της φωτεινότητας της οθόνης. Μετακινήστε το προς τα πάνω ή κάτω για ρύθμιση της έντασης του ήχου.

Κουμπί κλείστρου/εγγραφής

Πατήστε το μία φορά για να τραβήξετε φωτογραφίες ή να ξεκινήσετε ή να σταματήσετε την εγγραφή. Πατήστε το παρατεταμένα για εναλλαγή μεταξύ της λειτουργίας φωτογραφίας και βίντεο.

Κουμπί επιστροφής

Πατήστε το για επιστροφή στο προηγούμενο μενού ή έξοδο από την τρέχουσα λειτουργία.

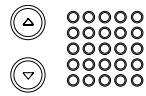

Κουμπιά ρύθμισης καναλιού

Πατήστε το κουμπί για επάνω ή κάτω για εναλλαγή καναλιών (διατίθεται μόνο κατά τη χειροκίνητη λειτουργία καναλιού).

Οθόνη καναλιού

Εμφανίζει το τρέχον κανάλι των γυαλιών (θα εμφανιστεί το A κατά την αυτόματη λειτουργία καναλιού).

Αρχική οθόνη

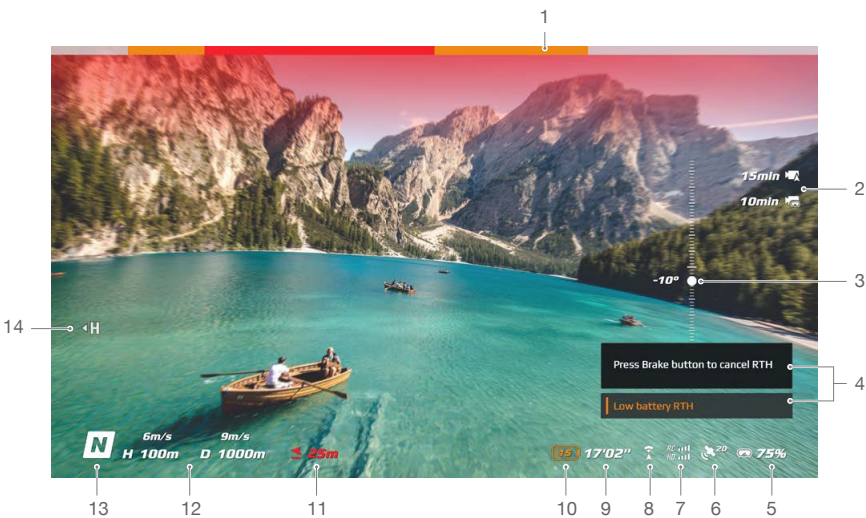

1. Κατάσταση ανίχνευσης εμποδίων
   Υποδεικνύει την απόσταση μεταξύ του αεροσκάφους και των εμποδίων καθώς και τη γενική κατεύθυνση των εμποδίων. Οι κόκκινες, πορτοκαλί και γκρι γραμμές δείχνουν τη σχετική απόσταση που κυμαίνεται από κοντά έως μακριά. Οι κόκκινες γραμμές εμφανίζονται όταν τα εμπόδια είναι κοντά στο αεροσκάφος και οι πορτοκαλί γραμμές εμφανίζονται όταν τα εμπόδια βρίσκονται εντός του εύρους ανίχνευσης. Οι γκρι γραμμές υποδεικνύουν ότι δεν υπάρχουν εμπόδια εντός του εύρους ανίχνευσης.

 © 2021 DJI Με την επιφύλαξη όλων των δικαιωμάτων.

2. Πληροφορίες κάρτας microSD
   Εμφανίζει εάν έχει τοποθετηθεί ή όχι κάρτα microSD στο αεροσκάφος ή στα γυαλιά καθώς και την εναπομένουσα χωρητικότητα. Θα εμφανιστεί ένα εικονίδιο που αναβοσβήνει κατά την εγγραφή.
3. Ολισθητήρας αναρτήρα
   Εμφανίζει τη γωνία κλίσης του αναρτήρα όταν μετακινείται ο περιστροφικός διακόπτης του αναρτήρα.
4. Προτροπές
   Εμφανίζει πληροφορίες όπως όταν αλλάζετε τρόπους λειτουργίας, όταν η στάθμη φόρτισης της μπαταρίας είναι χαμηλή και άλλες προειδοποιήσεις.
5. Στάθμη φόρτισης μπαταρίας γυαλιών
   Εμφανίζει τη στάθμη φόρτισης της μπαταρίας των γυαλιών. Τα γυαλιά θα ηχήσουν όταν η στάθμη της μπαταρίας είναι πολύ χαμηλή. Η τάση θα εμφανίζεται επίσης εάν χρησιμοποιείται μπαταρία τρίτου.
6. Κατάσταση GPS
   Εμφανίζει την τρέχουσα ισχύ του σήματος GPS.
7. Ισχύς σήματος τηλεχειριστηρίου και κατερχόμενης ζεύξης βίντεο
   Εμφανίζει την ισχύ σήματος του τηλεχειριστηρίου μεταξύ του αεροσκάφους και του τηλεχειριστηρίου και την ισχύ του σήματος κατερχόμενης ζεύξης βίντεο μεταξύ του αεροσκάφους και των γυαλιών.
8. Κατάσταση συστήματος εμπρόσθιας όρασης
   Εμφανίζει την κατάσταση του συστήματος εμπρόσθιας όρασης. Το εικονίδιο είναι λευκό όταν το σύστημα εμπρόσθιας όρασης λειτουργεί κανονικά. Το κόκκινο υποδεικνύει ότι το σύστημα εμπρόσθιας όρασης δεν είναι ενεργοποιημένο ή δεν λειτουργεί κανονικά και ότι το αεροσκάφος δεν μπορεί να επιβραδύνει αυτόματα όταν συναντά εμπόδια.
9. Υπόλοιπος χρόνος πτήσης
   Εμφανίζει τον υπολειπόμενο χρόνο πτήσης του αεροσκάφους μετά την εκκίνηση των μοτέρ.
10. Στάθμη φόρτισης μπαταρίας αεροσκάφους
    Εμφανίζει την τρέχουσα στάθμη φόρτισης της έξυπνης μπαταρίας πτήσης στο αεροσκάφος.
11. Απόσταση από το έδαφος
    Εμφανίζει τις τρέχουσες πληροφορίες ύψους του αεροσκάφους από το έδαφος όταν το αεροσκάφος βρίσκεται λιγότερο από 10 μέτρα πάνω από το έδαφος.
12. Τηλεμετρία πτήσης
    D 1000 m, H 100 m, 9 m/s, 6 m/s: εμφανίζει την απόσταση μεταξύ του αεροσκάφους και του σημείου αρχικής θέσης, το ύψος από το σημείο αρχικής θέσης, την οριζόντια ταχύτητα του αεροσκάφους και την κατακόρυφη ταχύτητα του αεροσκάφους.
13. Λειτουργίες πτήσης
    Εμφανίζει την τρέχουσα λειτουργία πτήσης.
14. Σημείο αρχικής θέσης
    Υποδεικνύει την τοποθεσία του σημείου αρχικής θέσης.

- Τα γυαλιά θα εμφανίσουν τον εξοικονομητή οθόνης εάν δεν χρησιμοποιούνται για παρατεταμένο χρονικό διάστημα ή αποσυνδεθούν από το αεροσκάφος. Πατήστε οποιοδήποτε κουμπί των γυαλιών ή συνδέστε τα ξανά με το αεροσκάφος για να επαναφέρετε την οθόνη μετάδοσης βίντεο.
- Εάν οι συσκευές δεν χρησιμοποιούνται για παρατεταμένο χρονικό διάστημα, ενδέχεται να χρειαστεί περισσότερος χρόνος από τον συνηθισμένο για την αναζήτηση του σήματος GPS. Εάν δεν υπάρχουν εμπόδια στο σήμα, χρειάζονται περίπου 20 δευτερόλεπτα για την αναζήτηση του σήματος GPS κατά την ενεργοποίηση και απενεργοποίηση εντός σύντομου χρονικού διαστήματος.

- Εάν επιλέξετε να κάνετε εγγραφή με το αεροσκάφος και τα γυαλιά, οι πληροφορίες της κάρτας microSD τόσο του αεροσκάφους όσο και των γυαλιών θα εμφανιστούν στην αρχική οθόνη. Εάν επιλέξετε να κάνετε εγγραφή μόνο με το αεροσκάφος ή τα γυαλιά, θα εμφανίζονται μόνο οι πληροφορίες της κάρτας microSD της αντίστοιχης συσκευής.

 © 2021 DJI Με την επιφύλαξη όλων των δικαιωμάτων.

Γραμμή μενού

Πατήστε το κουμπί 5D στα γυαλιά για να μπείτε στη γραμμή του μενού.

Κατάσταση

Εμφανίζει λεπτομερείς πληροφορίες για τα προειδοποιητικά μηνύματα της τρέχουσας κατάστασης. Απαιτείται βαθμονόμηση εάν υπάρχουν ανωμαλίες στη μονάδα IMU ή την πυξίδα.

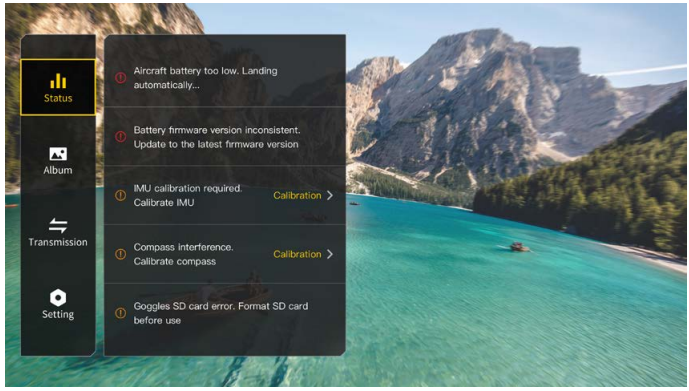

Άλμπουμ

Εμφανίζει τις φωτογραφίες ή τα βίντεο που είναι αποθηκευμένα στην κάρτα microSD των γυαλιών. Επιλέξτε το αρχείο και επιβεβαιώστε για προεπισκόπηση.

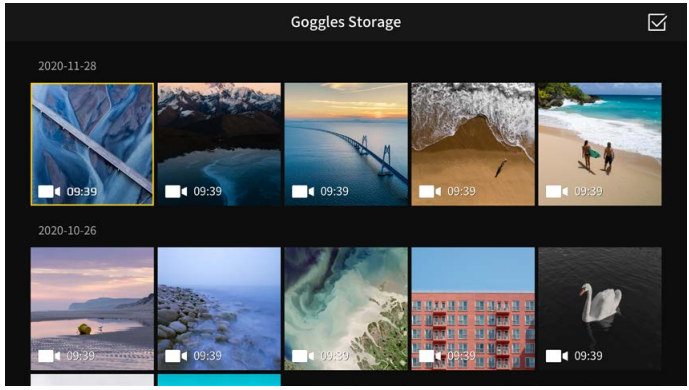

- Μπορείτε να κάνετε προεπισκόπηση των φωτογραφιών και βίντεο που έχουν εγγραφεί από το αεροσκάφος. Εισάγετε την κάρτα microSD του αεροσκάφους στην υποδοχή της κάρτας microSD των γυαλιών.
- Κατά την αναπαραγωγή βίντεο, πατήστε το κουμπί 5D για παύση ή συνέχεια, μετακινήστε το κουμπί 5D προς τα αριστερά ή δεξιά για να προσαρμόσετε τη γραμμή προόδου και μετακινήστε το προς τα επάνω ή κάτω για να ρυθμίσετε την ένταση του ήχου.

 © 2021 DJI Με την επιφύλαξη όλων των δικαιωμάτων.

Transmission (Μετάδοση)

Η μετάδοση βίντεο της τρέχουσας συσκευής μπορεί να ρυθμιστεί στις ρυθμίσεις Pilot (Χειριστής). Οι κοντινές συσκευές μετάδοσης βίντεο και η ισχύς του σήματός τους μπορούν να προβληθούν στη λειτουργία Audience (Κοινό). Επιλέξτε ένα κανάλι για να δείτε την προβολή της κάμερας.

1. Broadcast Mode (Λειτουργία αναμετάδοσης)
   Ενεργοποιήστε ή απενεργοποιήστε τη λειτουργία αναμετάδοσης. Ο αριθμός της συσκευής θα εμφανίζεται όταν είναι ενεργοποιημένη η λειτουργία αναμετάδοσης ώστε άλλες συσκευές να μπορούν να βρουν τη συσκευή και να εισέλθουν στο κανάλι για να παρακολουθήσουν την προβολή της κάμερας.
2. Aspect Ratio (Αναλογία απεικόνισης)
   Η αναλογία απεικόνισης της οθόνης μετάδοσης βίντεο μπορεί να ρυθμιστεί.
3. Focus Mode (Λειτουργία εστίασης)
   Ρυθμίστε τη λειτουργία εστίασης σε ενεργοποίηση, απενεργοποίηση ή αυτόματη. Εάν η λειτουργία εστίασης είναι ενεργοποιημένη, το κέντρο της οθόνης θα είναι πιο καθαρό και οι άκρες θα είναι θολές.
4. Channel Mode (Λειτουργία καναλιού)
   Η λειτουργία καναλιού μπορεί να ρυθμιστεί σε αυτόματη ή χειροκίνητη. Συνιστάται να επιλέξετε την αυτόματη ώστε η μετάδοση βίντεο να αλλάζει έξυπνα μεταξύ των ζωνών συχνοτήτων 2,4 και 5,8 GHz και να επιλέγεται το κανάλι με το καλύτερο σήμα.
5. Frequency (Συχνότητα)
   Μπορείτε να επιλέξετε ζώνη συχνοτήτων 2,4 ή 5,8 GHz εάν η λειτουργία καναλιού είναι χειροκίνητη.
6. Bandwidth (Εύρος ζώνης)
   Ρυθμίστε το εύρος ζώνης της μετάδοσης βίντεο. Ο αριθμός των διαθέσιμων καναλιών ποικίλλει ανάλογα με το εύρος ζώνης. Το κανάλι με την καλύτερη ισχύ σήματος μπορεί να επιλεγεί χειροκίνητα.

   Όσο μεγαλύτερο είναι το εύρος ζώνης τόσους περισσότερους πόρους φάσματος καταλαμβάνει, οι οποίοι μπορούν να παρέχουν υψηλότερη ταχύτητα μετάδοσης βίντεο και καθαρότερη ποιότητα εικόνας. Ωστόσο, υπάρχει μεγαλύτερη πιθανότητα ασύρματων παρεμβολών και το σύνολο του εξοπλισμού που μπορεί να φιλοξενήσει είναι πιο περιορισμένο. Για την αποφυγή παρεμβολών σε αναμέτρηση με πολλούς παίκτες, συνιστάται να επιλέξετε σταθερό εύρος ζώνης και κανάλι χειροκίνητα.

 © 2021 DJI Με την επιφύλαξη όλων των δικαιωμάτων.

Setting (Ρύθμιση)

Safety (Ασφάλεια)

Ρυθμίστε τις διαμορφώσεις ασφαλείας, όπως το μέγιστο ύψος πτήσης, τη μέγιστη απόσταση πτήσης και το ύψος για επιστροφή RTH. Οι χρήστες μπορούν επίσης να ενημερώσουν το Home Point (Σημείο αρχικής θέσης), να ενεργοποιήσουν ή να απενεργοποιήσουν το Obstacle Slowing (Επιβράδυνση εμποδίων) και να δουν την κατάσταση καθώς και να βαθμονομήσουν τη μονάδα IMU και την πυξίδα.

Το χαρακτηριστικό Find My Drone βοηθά στην εύρεση της θέσης του αεροσκάφους στο έδαφος, χρησιμοποιώντας το προσωρινά αποθηκευμένο βίντεο στα γυαλιά.

Οι Advanced Safety Settings (Προηγμένες ρυθμίσεις ασφαλείας) περιλαμβάνουν τις ενέργειες σε περίπτωση απώλειας του σήματος του αεροσκάφους, την κατάσταση της βοηθητικής κάτω λυχνίας LED και την ενεργοποίηση ή απενεργοποίηση του AirSense και της επείγουσας διακοπής λειτουργίας ελίκων. Το αεροσκάφος μπορεί να ρυθμιστεί ώστε να αιωρηθεί, να προσγειωθεί ή να επιστρέψει στην αρχική θέση όταν χάνει το σήμα από το τηλεχειριστήριο. Εάν είναι ενεργοποιημένη η επείγουσα διακοπή λειτουργίας των ελίκων, τα μοτέρ μπορούν να σταματήσουν μόνο εκτελώντας μια εντολή με συνδυασμό μοχλών (CSC) κατά τη διάρκεια της πτήσης σε περίπτωση έκτακτης ανάγκης, όπως εάν συμβεί σύγκρουση, κάποιο μοτέρ σβήσει, το αεροσκάφος περιστρέφεται στον αέρα ή το αεροσκάφος είναι εκτός ελέγχου και ανεβαίνει ή κατεβαίνει γρήγορα. Εάν τα μοτέρ σταματήσουν κατά τη διάρκεια της πτήσης, θα προκληθεί συντριβή του αεροσκάφους.

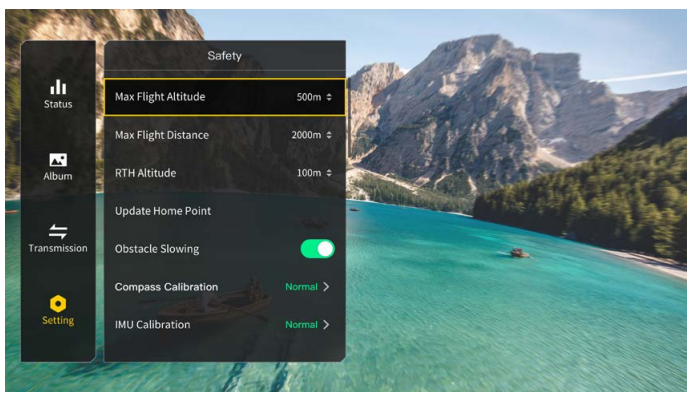

Control (Έλεγχος)

Ορίστε παραμέτρους ελέγχου του αεροσκάφους, όπως τη μέθοδο χρώματος και φωτισμού των λυχνιών LED μπροστά και στους βραχίονες πλαισίου, την ταχύτητα βήματος του αναρτήρα ή τη Συντονισμένη στροφή (Σπορ λειτουργία). Οι χρήστες μπορούν επίσης να βαθμονομήσουν τον αναρτήρα.

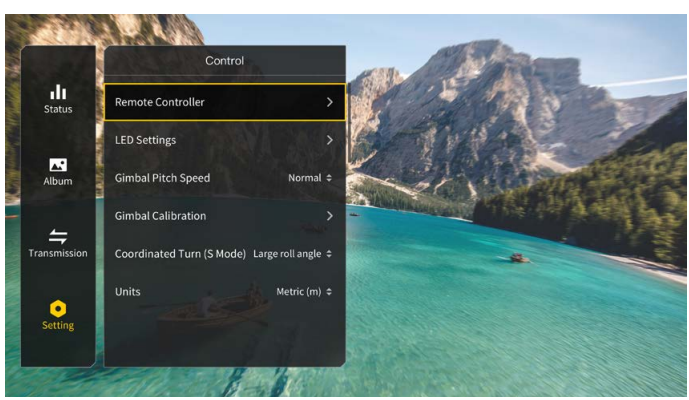

 © 2021 DJI Με την επιφύλαξη όλων των δικαιωμάτων.

Οι λειτουργίες ορισμένων από τα κουμπιά του τηλεχειριστηρίου μπορούν να εξατομικευτούν στην επιλογή Remote Controller (Τηλεχειριστήριο). Αυτά περιλαμβάνουν το κουμπί C1, τον διακόπτη C2 και την εξατομικευμένη λειτουργία στον διακόπτη λειτουργίας πτήσης. Η επιλογή Stick Mode (Λειτουργία μοχλών) μπορεί να ρυθμιστεί και ο εκθέτης μπορεί να προσαρμοστεί κατά τη χρήση της χειροκίνητης λειτουργίας. Οι χρήστες μπορούν επίσης να βαθμονομήσουν το τηλεχειριστήριο.

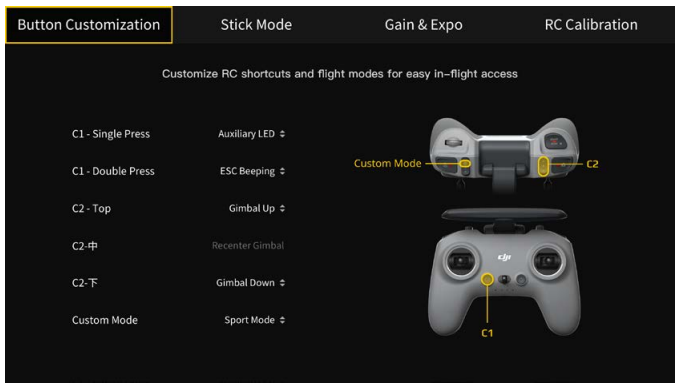

Κάμερα

Μπορούν να ρυθμιστούν οι παράμετροι της κάμερας, όπως ISO, κλείστρο, EV, καθαρότητα και WB. Επίσης, η λειτουργία της κάμερας μπορεί να ρυθμιστεί σε αυτόματη ή χειροκίνητη. Το κλείστρο και το ISO μπορούν να ρυθμιστούν στη χειροκίνητη λειτουργία, ενώ το EV μπορεί να ρυθμιστεί στην αυτόματη λειτουργία.

Οι χρήστες μπορούν να ρυθμίσουν τις επιλογές Transmission Quality (Ποιότητα μετάδοσης), Video Quality (Ποιότητα βίντεο), Video Format (Μορφή βίντεο), Gridlines (Γραμμές πλέγματος), να ενεργοποιήσουν ή απενεργοποιήσουν το κεντρικό σημείο της οθόνης και να μορφοποιήσουν την κάρτα microSD. Σημειώστε ότι τα δεδομένα δεν μπορούν να ανακτηθούν μετά τη μορφοποίηση. Απαιτείται προσοχή κατά τη λειτουργία.

Στο Advanced Camera Settings (Προηγμένες ρυθμίσεις κάμερας), οι χρήστες μπορούν να ορίσουν τη συσκευή εγγραφής, τη μορφή κωδικοποίησης βίντεο, το χρώμα και την αποφυγή αναλαμπών, καθώς και να ενεργοποιήσουν ή απενεργοποιήσουν την εγγραφή ήχου του αεροσκάφους, τους υπότιτλους βίντεο, τη διόρθωση παραμόρφωσης, τη διόρθωση κύλισης εικόνας και το EIS (ηλεκτρονική σταθεροποίηση εικόνας).

Επιλέξτε τις ρυθμίσεις Reset Camera Parameters (Επαναφορά παραμέτρων κάμερας) για επαναφορά όλων των προεπιλεγμένων ρυθμίσεων της κάμερας.

Όταν ο ρυθμός καρέ της ποιότητας βίντεο είναι 50/60fps, ο ήχος και το βίντεο θα αποθηκευτούν μαζί σε ένα αρχείο. Όταν ο ρυθμός καρέ της ποιότητας βίντεο είναι 100/120fps, ο ήχος θα αποθηκευτεί ξεχωριστά ως αρχείο ήχου και το βίντεο θα είναι τέσσερις φορές πιο αργό από το κανονικό, ενώ ο ήχος θα είναι κανονικός.

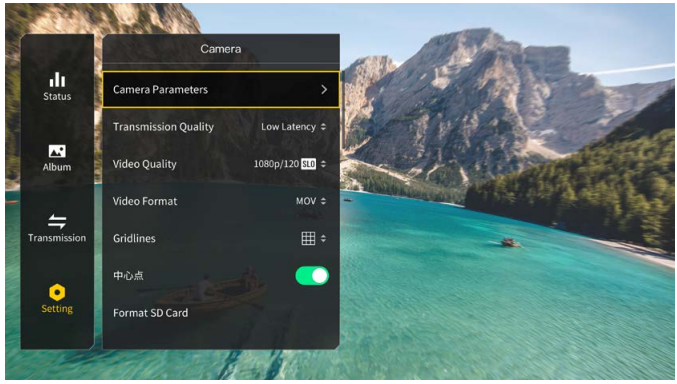

 © 2021 DJI Με την επιφύλαξη όλων των δικαιωμάτων.

Display (Οθόνη)

Ρυθμίστε τη φωτεινότητα, τη μεγέθυνση και εμφανίστε ή κρύψτε το Home Point (Σημείο αρχικής θέσης).

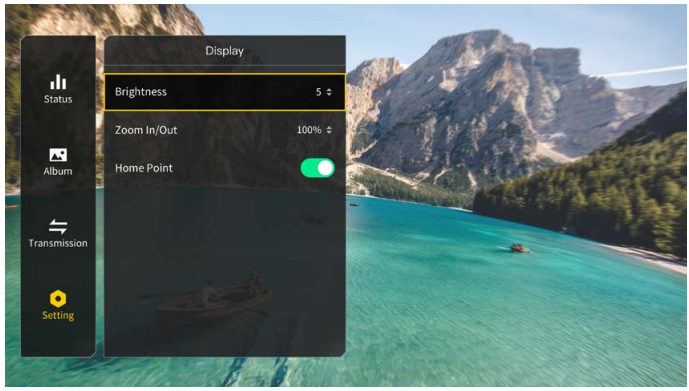

About (Σχετικά με)

Δείτε πληροφορίες συσκευής, όπως ο σειριακός αριθμός και το υλικολογισμικό των γυαλιών και των συνδεδεμένων συσκευών.

Μεταβείτε στο DJI FPV Digital System στο μενού για να χρησιμοποιήσετε τη μονάδα DJI FPV Air Unit. Ενεργοποιήστε ξανά τα γυαλιά μετά την αλλαγή.

Επιλέξτε Reset All (Επαναφορά όλων) για να επαναφέρετε τα γυαλιά και τις συνδεδεμένες συσκευές στις προεπιλεγμένες ρυθμίσεις τους.

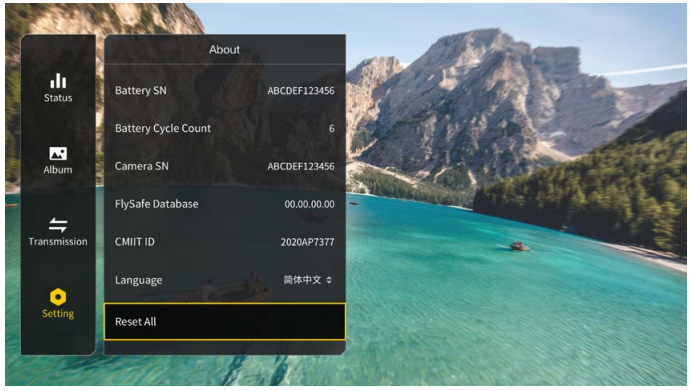

 © 2021 DJI Με την επιφύλαξη όλων των δικαιωμάτων.

Τηλεχειριστήριο

Ενσωματωμένη στο τηλεχειριστήριο 2 του DJI FPV είναι η τεχνολογία μετάδοσης O3 της DJI, που προσφέρει μέγιστο εύρος μετάδοσης 10 χλμ. Τα κουμπιά διευκολύνουν τον έλεγχο του αεροσκάφους και της κάμερας, ενώ οι αποσπώμενοι μοχλοί ελέγχου επιτρέπουν στο τηλεχειριστήριο να αποθηκεύεται εύκολα.

Η ενσωματωμένη μπαταρία έχει χωρητικότητα 5200 mAh και μέγιστο χρόνο λειτουργίας 9 ωρών.

Λειτουργία

Ενεργοποίηση/Απενεργοποίηση

Πατήστε το κουμπί ενεργοποίησης μία φορά για να ελέγξετε την τρέχουσα στάθμη της μπαταρίας. Εάν η στάθμη φόρτισης της μπαταρίας είναι πολύ χαμηλή, επαναφορτίστε την πριν από τη χρήση.

Πατήστε το μία φορά, έπειτα πατήστε το ξανά παρατεταμένα για να ενεργοποιήσετε ή να απενεργοποιήσετε το τηλεχειριστήριο.

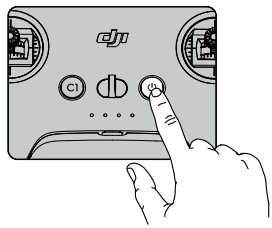

Φόρτιση της μπαταρίας

Χρησιμοποιήστε καλώδιο USB-C για να συνδέσετε έναν μετασχηματιστή εναλλασσόμενου ρεύματος (AC) στη θύρα USB-C του τηλεχειριστηρίου. Χρειάζονται περίπου 2 ώρες και 30 λεπτά για να φορτιστεί πλήρως το τηλεχειριστήριο.

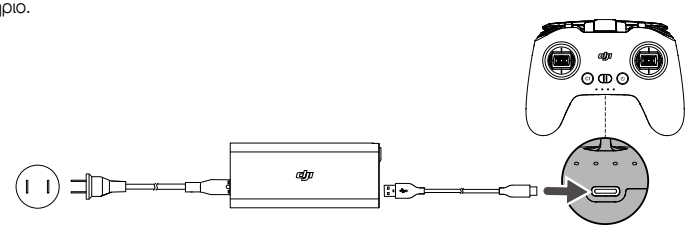

Έλεγχος του αναρτήρα και της κάμερας

1. Κουμπί κλείστρου/εγγραφής: πατήστε το μία φορά για να τραβήξετε μια φωτογραφία ή για να ξεκινήσετε ή να σταματήσετε την εγγραφή βίντεο. Πατήστε το παρατεταμένα για εναλλαγή μεταξύ της λειτουργίας φωτογραφίας και βίντεο.
2. Περιστροφικός διακόπτης αναρτήρα: χρησιμοποιήστε τον για να ελέγξετε την κλίση του αναρτήρα.

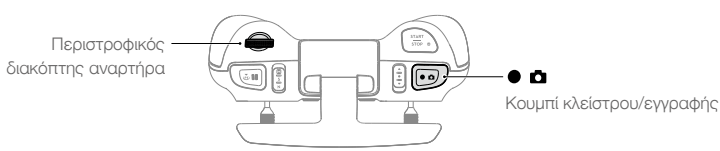

 © 2021 DJI Με την επιφύλαξη όλων των δικαιωμάτων.

Έλεγχος του αεροσκάφους

Οι μοχλοί ελέγχου ελέγχουν τον προσανατολισμό (μετατόπιση), την κίνηση προς τα εμπρός και πίσω (βήμα), το ύψος (γκάζι) και την κίνηση αριστερά και δεξιά (περιστροφή) του αεροσκάφους. Η λειτουργία των μοχλών ελέγχου καθορίζει τη λειτουργία κίνησης κάθε μοχλού ελέγχου.

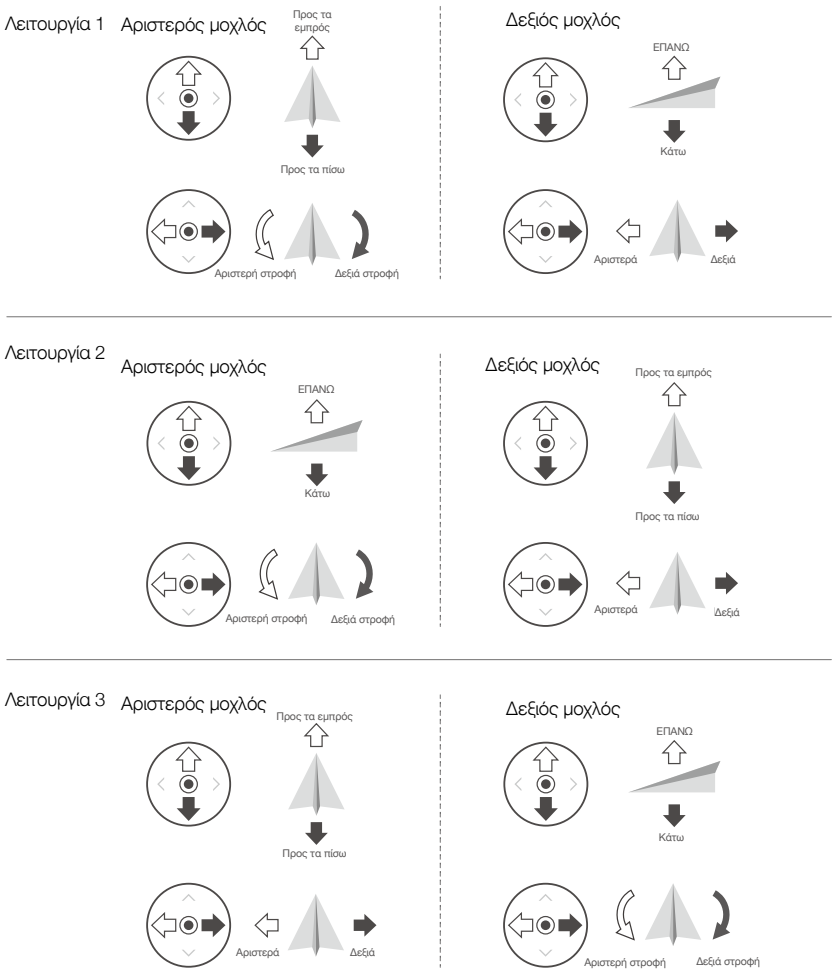

Υπάρχουν τρεις προγραμματισμένες λειτουργίες, συμπεριλαμβανομένων των Mode 1 (Λειτουργία 1), Mode 2 (Λειτουργία 2) και Mode 3 (Λειτουργία 3). Η Λειτουργία 2 επιλέγεται από προεπιλογή και οι χρήστες μπορούν επίσης να διαμορφώσουν εξατομικευμένες λειτουργίες στα γυαλιά. Η παρακάτω εικόνα εξηγεί τον τρόπο χρήσης κάθε λειτουργίας μοχλού ελέγχου, χρησιμοποιώντας τη Λειτουργία 2 ως παράδειγμα.

- Ουδέτερο/Κεντρικό σημείο μοχλού: Οι μοχλοί ελέγχου βρίσκονται στο κέντρο.
- Μετακίνηση του μοχλού ελέγχου: Σπρώξτε τον μοχλό ελέγχου μακριά από το κέντρο ή σπρώξτε τον μοχλό του γκαζιού μακριά από τη χαμηλότερη θέση όταν χρησιμοποιείτε τη χειροκίνητη λειτουργία.

 © 2021 DJI Με την επιφύλαξη όλων των δικαιωμάτων.

Τηλεχειριστήριο (Λειτουργία 2)	Αεροσκάφος (⇦ Υποδεικνύει την κατεύθυνση του μπροστινού άκρου)	Παρατηρήσεις
	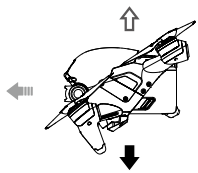	Μοχλός γκαζιού: η μετακίνηση του αριστερού μοχλού προς τα επάνω ή κάτω αλλάζει το ύψος του αεροσκάφους. Σπρώξτε τον μοχλό προς τα πάνω για άνοδο και προς τα κάτω για κάθοδο. Σπρώχνετε τον μοχλό μαλακά για να αποφύγετε ξαφνικές και απροσδόκητες αλλαγές στο ύψος. **Κανονική/Σπορ λειτουργία:** Το αεροσκάφος αιωρείται στη θέση του εάν ο μοχλός βρίσκεται στο κέντρο. Χρησιμοποιήστε τον αριστερό μοχλό για την απογείωση όταν τα μοτέρ περιστρέφονται στο ρελαντί. Όσο πιο μακριά ωθείται ο μοχλός από το κέντρο, τόσο πιο γρήγορα αλλάζει το ύψος του αεροσκάφους. **Χειροκίνητη λειτουργία:** Ο μοχλός του γκαζιού δεν έχει κέντρο. Πριν την πτήση, ρυθμίστε τον μοχλό του γκαζιού για να αποτρέψετε την επιστροφή του στο κέντρο.
	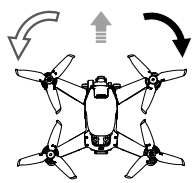	Μοχλός πορείας: η μετακίνηση του αριστερού μοχλού προς τα αριστερά ή δεξιά ελέγχει τον προσανατολισμό του αεροσκάφους. Σπρώξτε τον μοχλό αριστερά για να περιστραφεί το αεροσκάφος αριστερόστροφα και δεξιά για να περιστραφεί δεξιόστροφα. Το αεροσκάφος αιωρείται στη θέση του εάν ο μοχλός βρίσκεται στο κέντρο. Όσο περισσότερο ωθείται ο μοχλός μακριά από το κέντρο, τόσο πιο γρήγορα θα περιστραφεί το αεροσκάφος.
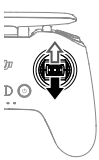	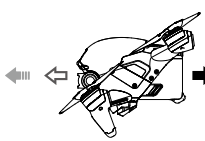	Μοχλός βήματος: η μετακίνηση του δεξιού μοχλού προς τα επάνω και κάτω αλλάζει το βήμα του αεροσκάφους. Σπρώξτε τον μοχλό προς τα πάνω για να πετάξετε προς τα εμπρός και προς τα κάτω για να πετάξετε προς τα πίσω. Το αεροσκάφος αιωρείται στη θέση του εάν ο μοχλός βρίσκεται στο κέντρο. Όσο περισσότερο ωθείται ο μοχλός μακριά από το κέντρο, τόσο πιο γρήγορα θα κινηθεί το αεροσκάφος.
	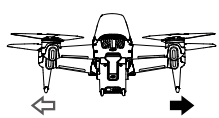	Μοχλός περιστροφής: η μετακίνηση του δεξιού μοχλού προς τα αριστερά ή δεξιά αλλάζει την περιστροφή του αεροσκάφους. Σπρώξτε τον μοχλό αριστερά για να πετάξετε αριστερά και δεξιά για να πετάξετε δεξιά. Το αεροσκάφος αιωρείται στη θέση του εάν ο μοχλός βρίσκεται στο κέντρο. Όσο περισσότερο ωθείται ο μοχλός μακριά από το κέντρο, τόσο πιο γρήγορα θα κινηθεί το αεροσκάφος.

Διακόπτης λειτουργίας πτήσης

Μετακινήστε τον διακόπτη για να επιλέξετε την επιθυμητή λειτουργία πτήσης.

Θέση	Λειτουργία πτήσης
M	Χειροκίνητη λειτουργία
S	Σπορ λειτουργία
N	Κανονική λειτουργία

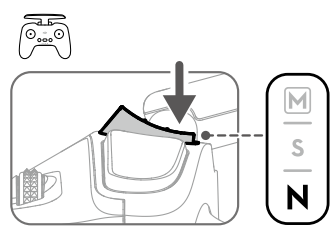

 © 2021 DJI Με την επιφύλαξη όλων των δικαιωμάτων.

Η χειροκίνητη λειτουργία είναι απενεργοποιημένη από προεπιλογή. Βεβαιωθείτε ότι ο διακόπτης έχει ρυθμιστεί στη χειροκίνητη λειτουργία στα γυαλιά πριν από τη μετάβαση στη χειροκίνητη λειτουργία. Το αεροσκάφος θα παραμείνει στην Κανονική ή στη Σπορ λειτουργία εάν ο διακόπτης δεν έχει ρυθμιστεί στη Χειροκίνητη λειτουργία στα γυαλιά. Μεταβείτε στο Settings (Ρυθμίσεις), Control (Έλεγχος), Remote Controller (Τηλεχειριστήριο), Button Customization (Εξατομίκευση κουμπιού) και ορίστε την επιλογή Custom Mode (Εξατομικευμένη λειτουργία) σε Manual (Χειροκίνητη λειτουργία).
Πριν χρησιμοποιήσετε τη χειροκίνητη λειτουργία, συνιστάται να σφίξετε τη βίδα F2 στο πίσω μέρος του μοχλού του γκαζιού έτσι ώστε ο μοχλός να μην επιστρέψει στο κέντρο και να ρυθμίσετε τη βίδα F1 για να βεβαιωθείτε ότι η αντίσταση του μοχλού είναι κατάλληλη.

⚠
- Κατά τη χρήση της χειροκίνητης λειτουργίας, το αεροσκάφος δεν διαθέτει λειτουργίες υποβοήθησης πτήσης, όπως η αυτόματη σταθεροποίηση. Πριν χρησιμοποιήσετε τη χειροκίνητη λειτουργία, εξασκηθείτε στις πτήσεις σε χειροκίνητη λειτουργία χρησιμοποιώντας την εφαρμογή DJI Virtual Flight ώστε να διασφαλίσετε ότι μπορείτε να πετάξετε με ασφάλεια.
- Ρυθμίζετε τον μοχλό του γκαζιού μόνο πριν απογειωθεί το αεροσκάφος. ΜΗΝ κάνετε ρυθμίσεις κατά την πτήση.

Κουμπί Start/Stop (Εκκίνηση/Παύση)

Όταν χρησιμοποιείτε τη Σπορ λειτουργία, πατήστε το μία φορά για να ενεργοποιήσετε ή να απενεργοποιήσετε το σύστημα ελέγχου πορείας. Όταν είναι ενεργοποιημένο το σύστημα ελέγχου πορείας, το αεροσκάφος θα διατηρήσει την τρέχουσα ταχύτητα πτήσης και θα πετάξει προς τα εμπρός.

Όταν χρησιμοποιείτε τη Χειροκίνητη λειτουργία, πατήστε το δύο φορές για να ξεκινήσετε ή να σταματήσετε το μοτέρ.

Όταν χρησιμοποιείτε την Κανονική ή τη Σπορ λειτουργία, πατήστε το μία φορά για να ακυρώσετε την Επιστροφή RTH λόγω χαμηλής μπαταρίας όταν η αντίστροφη μέτρηση εμφανίζεται στα γυαλιά.

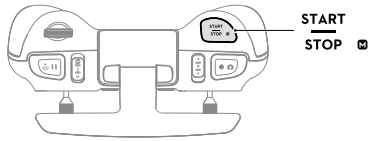

⚠
- Το σύστημα ελέγχου πορείας είναι διαθέσιμο μόνο στη Σπορ λειτουργία.
- Όταν είναι ενεργοποιημένο το σύστημα ελέγχου πορείας, το αεροσκάφος θα διατηρήσει την τρέχουσα ταχύτητα πτήσης στην οριζόντια προς τα εμπρός κατεύθυνση. Η οριζόντια ταχύτητα που εμφανίζεται στα γυαλιά θα αλλάξει ανάλογα εάν οι μοχλοί ελέγχου κινούνται ή εάν το αεροσκάφος πετά σε περιβάλλον με άνεμο.

Κουμπί παύσης πτήσης/επιστροφής στην αρχική θέση (RTH)

Πατήστε το μία φορά για να φρενάρει το αεροσκάφος και να αιωρηθεί στη θέση του. Βεβαιωθείτε ότι ο μοχλός κλίσης και ο μοχλός κύλισης επιστρέφουν στο κέντρο και πατήστε τον μοχλό του γκαζιού για να ανακτήσετε τον έλεγχο της πτήσης. Εάν το αεροσκάφος εκτελεί επιστροφή RTH ή αυτόματη προσγείωση, πατήστε το μία φορά για έξοδο από την επιστροφή RTH πριν την πέδηση.

Όταν το αεροσκάφος βρίσκεται στη χειροκίνητη λειτουργία, πατήστε το κουμπί για να κάνετε το αεροσκάφος να φρενάρει και να αιωρηθεί στη θέση του. Η στάση του αεροσκάφους επιστρέφει στο οριζόντιο επίπεδο και η λειτουργία πτήσης αλλάζει αυτόματα σε κανονική λειτουργία.

Πατήστε παρατεταμένα το κουμπί RTH μέχρι το τηλεχειριστήριο να ηχήσει για να υποδείξει ότι έχει ξεκινήσει η επιστροφή RTH. Πατήστε ξανά το κουμπί για να ακυρώσετε την επιστροφή RTH και να ανακτήσετε τον έλεγχο του αεροσκάφους. Ανατρέξτε στην ενότητα Επιστροφή στην αρχική θέση για περισσότερες πληροφορίες σχετικά με την επιστροφή RTH.

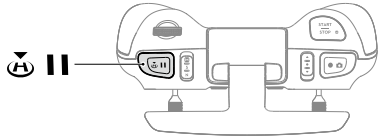

 © 2021 DJI Με την επιφύλαξη όλων των δικαιωμάτων.

Κουμπί εξατομίκευσης

Οι λειτουργίες των κουμπιών εξατομίκευσης μπορούν να οριστούν στις ρυθμίσεις του τηλεχειριστηρίου στα γυαλιά, συμπεριλαμβανομένου του κουμπιού C1, του διακόπτη C2 και της εξατομικευμένης λειτουργίας.

Το κουμπί C1 και ο διακόπτης C2 μπορούν να χρησιμοποιηθούν ως συντομεύσεις για λειτουργίες όπως ανύψωση, χαμήλωμα ή εκ νέου κεντράρισμα του αναρτήρα ή ενεργοποίηση ή απενεργοποίηση του ηχητικού σήματος ESC ή του βοηθητικού κάτω φωτός.

Η εξατομικευμένη λειτουργία μπορεί να ρυθμιστεί σε χειροκίνητη ή σπορ λειτουργία.

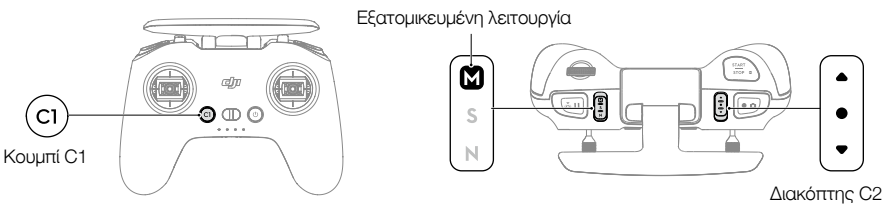

Ειδοποίηση τηλεχειριστηρίου

Το τηλεχειριστήριο ηχεί μια ειδοποίηση κατά τη διάρκεια της επιστροφής RTH. Δεν είναι δυνατή η ακύρωση της ειδοποίησης. Το τηλεχειριστήριο ηχεί μια ειδοποίηση όταν η στάθμη φόρτισης της μπαταρίας είναι 6% έως 15%. Μια ειδοποίηση για χαμηλή στάθμη της μπαταρίας μπορεί να ακυρωθεί, πατώντας το κουμπί ενεργοποίησης. Μια ειδοποίηση για πολύ χαμηλή στάθμη μπαταρίας θα ηχήσει όταν η στάθμη φόρτισης της μπαταρίας είναι κάτω από 5% και δεν μπορεί να ακυρωθεί.

Βέλτιστη ζώνη μετάδοσης

Το σήμα μεταξύ του αεροσκάφους και του τηλεχειριστηρίου είναι πιο αξιόπιστο όταν οι κεραίες βρίσκονται σε τέτοια θέση σε σχέση με το αεροσκάφος όπως φαίνεται παρακάτω.

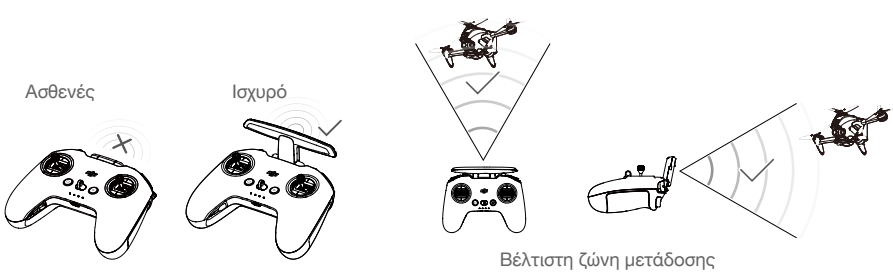

⚠ ΜΗ χρησιμοποιείτε άλλες ασύρματες συσκευές των ίδιων ζωνών συχνοτήτων ώστε να αποφύγετε παρεμβολές στο τηλεχειριστήριο.

 © 2021 DJI Με την επιφύλαξη όλων των δικαιωμάτων.

Ρύθμιση μοχλού

Όταν χρησιμοποιείτε τη χειροκίνητη λειτουργία, ρυθμίστε τον μοχλό του γκαζιού με βάση τη λειτουργία του μοχλού για καλύτερη εμπειρία χρήστη.

1. Αναποδογυρίστε το τηλεχειριστήριο και ανασηκώστε την πίσω λαστιχένια λαβή από την εσωτερική αυλάκωση.

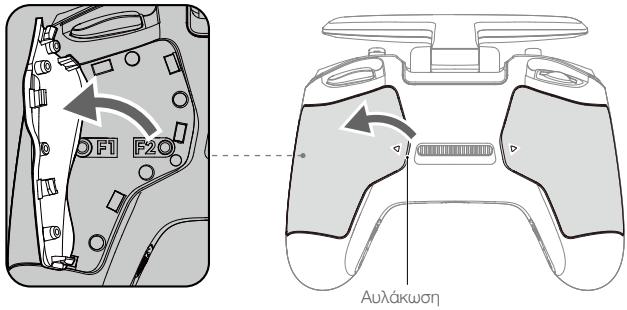

2. Οι βίδες κάτω από τη λαβή μπορούν να ρυθμίσουν τον αντίστοιχο μοχλό στο μπροστινό μέρος του τηλεχειριστηρίου. Χρησιμοποιήστε ένα εξάγωνο κλειδί H1.5 για να ρυθμίσετε την αντίσταση του μοχλού και να κεντράρετε εκ νέου τον μοχλό κατακόρυφα. Η αντίσταση ελέγχου αυξάνεται όταν σφίγγει η βίδα F1, ενώ η αντίσταση ελέγχου μειώνεται όταν λασκάρει η βίδα F1. Το εκ νέου κεντράρισμα απενεργοποιείται όταν σφίγγετε τη βίδα F2 και ενεργοποιείται όταν λασκάρετε τη βίδα F2.

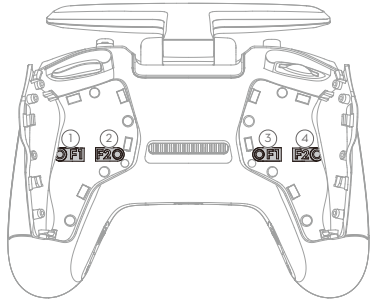

① F1 Βίδα ρύθμισης αντίστασης δεξιού μοχλού (κατακόρυφη)

② F2 Βίδα ρύθμισης κεντραρίσματος δεξιού μοχλού (κατακόρυφο)

③ F1 Βίδα ρύθμισης αντίστασης αριστερού μοχλού (κατακόρυφη)

④ F2 Βίδα ρύθμισης κεντραρίσματος αριστερού μοχλού (κατακόρυφο)

3. Τοποθετήστε ξανά τη λαστιχένια λαβή μόλις ολοκληρωθεί η ρύθμιση.

 © 2021 DJI Με την επιφύλαξη όλων των δικαιωμάτων.

Εφαρμογή DJI Fly

Συνδέστε τα γυαλιά στην κινητή συσκευή, εκκινήστε το DJI Fly και μπείτε στην αρχική οθόνη. Πατήστε GO FLY (Έναρξη πτήσης) για να εμφανιστεί η μετάδοση βίντεο, η οποία σας επιτρέπει να κάνετε κοινή χρήση της προβολής της κάμερας FPV.

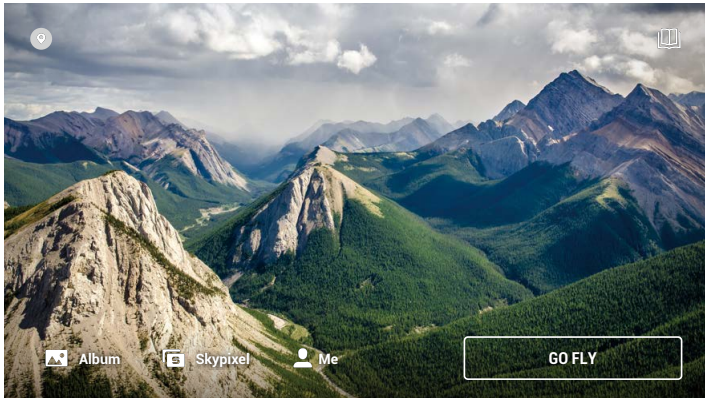

Fly Spots (Σημεία πτήσης)

Δείτε ή μοιραστείτε κοντινές κατάλληλες τοποθεσίες πτήσης και λήψης, μάθετε περισσότερα σχετικά με τις ζώνες GEO και δείτε προεπισκόπηση αεροφωτογραφιών διαφορετικών τοποθεσιών που έχουν ληφθεί από άλλους χρήστες.

Πληροφορίες

Πατήστε το εικονίδιο στην επάνω δεξιά γωνία για να μπείτε στο Academy (Πληροφορίες) και να δείτε εκπαιδευτικά βίντεο προϊόντων, συμβουλές πτήσης, υποδείξεις για την ασφάλεια πτήσεων και έγγραφα εγχειριδίων.

Άλμπουμ

Δείτε φωτογραφίες και βίντεο από το αεροσκάφος και την κινητή συσκευή. Το Create (Δημιουργία) περιέχει Templates (Υποδείγματα) και Pro. Τα πρότυπα επεξεργάζονται αυτόματα τα εισαγόμενα πλάνα. Το Pro επιτρέπει στους χρήστες να επεξεργάζονται τα πλάνα χειροκίνητα.

SkyPixel

Μπείτε στο SkyPixel για να δείτε βίντεο και φωτογραφίες που κοινοποιούνται από τους χρήστες.

Προφίλ

Δείτε τις πληροφορίες λογαριασμού, τα αρχεία πτήσεων, το φόρουμ της DJI, το ηλεκτρονικό κατάστημα, το Find My Drone και άλλες ρυθμίσεις.

- Ορισμένες χώρες και περιοχές απαιτούν αναφορά σε πραγματικό χρόνο για τη θέση του αεροσκάφους κατά την πτήση. Ως αποτέλεσμα, είναι απαραίτητο να συνδέσετε τα γυαλιά στην κινητή συσκευή και να ανοίξετε το DJI Fly. Φροντίστε να ελέγχετε και να συμμορφώνεστε με τους τοπικούς κανονισμούς.

 © 2021 DJI Με την επιφύλαξη όλων των δικαιωμάτων.

- Φορτίστε πλήρως την κινητή συσκευή σας πριν ξεκινήσετε το DJI Fly.
- Απαιτούνται δεδομένα κινητής τηλεφωνίας κατά τη χρήση του DJI Fly. Επικοινωνήστε με την εταιρεία κινητής τηλεφωνίας σας για χρεώσεις δεδομένων.
- ΜΗ δέχεστε τηλεφωνικές κλήσεις ή χρησιμοποιείτε τη λειτουργία γραπτών μηνυμάτων κατά την πτήση εάν χρησιμοποιείτε κινητό τηλέφωνο ως συσκευή προβολής.
- Διαβάστε προσεκτικά όλες τις συμβουλές ασφαλείας, τα προειδοποιητικά μηνύματα και τις δηλώσεις αποποίησης ευθύνης. Εξοικειωθείτε με τους σχετικούς κανονισμούς στην περιοχή σας. Είστε αποκλειστικά υπεύθυνοι να γνωρίζετε όλους τους σχετικούς κανονισμούς και να διεξάγετε πτήσεις με τρόπο σύμφωνο με αυτούς.
- Χρησιμοποιήστε το εκπαιδευτικό υλικό εντός της εφαρμογής για να εξασκηθείτε στις δεξιότητες πτήσης εάν δεν έχετε χρησιμοποιήσει ποτέ το αεροσκάφος ή εάν δεν έχετε επαρκή εμπειρία για τον χειρισμό του αεροσκάφους με αυτοπεποίθηση.
- Η εφαρμογή έχει σχεδιαστεί για να βοηθήσει στον χειρισμό. Χρησιμοποιήστε λογική κρίση και ΜΗ βασίζεστε στην εφαρμογή για τον έλεγχο του αεροσκάφους. Η χρήση της εφαρμογής υπόκειται στους Όρους Χρήσης του DJI Fly και στην Πολιτική Απορρήτου της DJI. Διαβάστε τα προσεκτικά στην εφαρμογή.

 © 2021 DJI Με την επιφύλαξη όλων των δικαιωμάτων.

Πτήση

Μόλις ολοκληρωθεί η προετοιμασία πριν από την πτήση, συνιστάται να βελτιώσετε τις δεξιότητές σας στις πτήσεις και να εξασκηθείτε με ασφάλεια. Βεβαιωθείτε ότι όλες οι πτήσεις πραγματοποιούνται σε ανοιχτό χώρο. Το ύψος πτήσης περιορίζεται στα 500 μέτρα. ΜΗΝ ξεπερνάτε αυτό το ύψος. Τηρείτε αυστηρά την τοπική νομοθεσία και τους τοπικούς κανονισμούς κατά την πτήση. Βεβαιωθείτε ότι έχετε διαβάσει την Αποποίηση ευθύνης και τις Οδηγίες ασφάλειας του DJI FPV ώστε να κατανοήσετε τις ειδοποιήσεις για την ασφάλεια πριν από την πτήση.

Απαιτήσεις περιβάλλοντος πτήσης

1. ΜΗ χρησιμοποιείτε το αεροσκάφος σε άσχημες καιρικές συνθήκες, π.χ. όταν η ταχύτητα του ανέμου είναι πάνω από 13,8 m/s, όταν έχει χιόνι, βροχή και ομίχλη.
2. Πετάτε μόνο σε ανοιχτούς χώρους. Οι ψηλές κατασκευές και οι μεγάλες μεταλλικές κατασκευές ενδέχεται να επηρεάσουν την ακρίβεια της ενσωματωμένης πυξίδας και του συστήματος GPS. Συνιστάται να διατηρείτε το αεροσκάφος τουλάχιστον 5 μέτρα μακριά από κατασκευές.
3. Αποφύγετε εμπόδια, πλήθη, ηλεκτροφόρα καλώδια υψηλής τάσης, δέντρα και μάζες νερού. Συνιστάται να διατηρείτε το αεροσκάφος τουλάχιστον 3 μέτρα πάνω από το νερό.
4. Ελαχιστοποιήστε τις παρεμβολές, αποφεύγοντας περιοχές με υψηλά επίπεδα ηλεκτρομαγνητισμού, όπως τοποθεσίες κοντά σε ηλεκτροφόρα καλώδια, σταθμούς βάσης, ηλεκτρικούς υποσταθμούς και πύργους αναμετάδοσης.
5. Η απόδοση του αεροσκάφους και της μπαταρίας υπόκειται σε περιβαλλοντικούς παράγοντες, όπως η πυκνότητα και η θερμοκρασία του αέρα. Να είστε προσεκτικοί όταν πετάτε στα 6.000 μ. ή περισσότερο πάνω από την επιφάνεια της θάλασσας. Διαφορετικά, η απόδοση της μπαταρίας και του αεροσκάφους μπορεί να μειωθεί.
6. Το αεροσκάφος δεν μπορεί να χρησιμοποιεί GPS εντός των αρκτικών περιοχών. Χρησιμοποιείτε το σύστημα προς τα κάτω όρασης όταν πετάτε σε τέτοιες τοποθεσίες.
7. Πετάτε με προσοχή όταν απογειώνεστε από κινούμενες επιφάνειες, όπως κινούμενο σκάφος ή όχημα.

Όρια πτήσης και ζώνες GEO

Οι χειριστές μη επανδρωμένων εναέριων οχημάτων (UAV) πρέπει να συμμορφώνονται με τους κανονισμούς από αυτορρυθμιστικούς οργανισμούς, όπως ο Διεθνής Οργανισμός Πολιτικής Αεροπορίας, η Ομοσπονδιακή Διοίκηση Αεροπορίας και οι τοπικές αρχές αεροπλοΐας. Για λόγους ασφαλείας, τα όρια πτήσης είναι ενεργοποιημένα από προεπιλογή για να βοηθούν τους χρήστες να χρησιμοποιούν αυτό το αεροσκάφος με ασφάλεια και νόμιμο τρόπο. Οι χρήστες μπορούν να ορίσουν όρια πτήσης όσον αφορά στο ύψος και την απόσταση.

Τα όρια ύψους, τα όρια απόστασης και οι ζώνες GEO λειτουργούν ταυτόχρονα για τη διαχείριση της ασφάλειας των πτήσεων όταν υπάρχει GPS. Μόνο το ύψος μπορεί να περιοριστεί όταν το GPS δεν είναι διαθέσιμο.

Όρια ύψους και απόστασης πτήσης

Οι χρήστες μπορούν να αλλάξουν το μέγιστο όριο ύψους και ακτίνας στα γυαλιά. Μετά την ολοκλήρωση, η πτήση του αεροσκάφους περιορίζεται σε μια κυλινδρική περιοχή που καθορίζεται από αυτές τις ρυθμίσεις. Αυτά τα όρια αναφέρονται λεπτομερώς στον παρακάτω πίνακα.

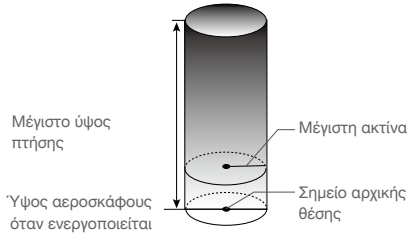

 © 2021 DJI Με την επιφύλαξη όλων των δικαιωμάτων.

Όταν υπάρχει GPS

	Όρια πτήσης	Γυαλιά	Δείκτης κατάστασης αεροσκάφους
Μέγιστο ύψος	Το ύψος του αεροσκάφους δεν μπορεί να υπερβαίνει την καθορισμένη τιμή	Προειδοποίηση: Επιτεύχθηκε το όριο ύψους	Αναβοσβήνει εκ περιτροπής με πράσινο και κόκκινο
Μέγιστη ακτίνα	Η απόσταση πτήσης πρέπει να είναι εντός της μέγιστης ακτίνας	Προειδοποίηση: Επιτεύχθηκε το όριο απόστασης	

Όταν το GPS είναι αδύναμο

	Όρια πτήσης	Γυαλιά	Δείκτης κατάστασης αεροσκάφους
Μέγιστο ύψος	Το ύψος περιορίζεται στα 30 μ. όταν το σήμα GPS είναι ασθενές.	Προειδοποίηση: επιτεύχθηκε το όριο ύψους.	Αναβοσβήνει σε κόκκινο και πράσινο εκ περιτροπής
Μέγιστη ακτίνα	Οι περιορισμοί στην ακτίνα είναι απενεργοποιημένοι και δεν μπορούν να ληφθούν προειδοποιητικές προτροπές στα γυαλιά.		

⚠
- Δεν θα υπάρχει όριο ύψους εάν το σήμα GPS εξασθενίσει κατά τη διάρκεια της πτήσης, εφόσον η οθόνη του σήματος GPS ήταν λευκή ή κίτρινη όταν το αεροσκάφος ενεργοποιήθηκε.
- Εάν το αεροσκάφος βρίσκεται σε ζώνη GEO και υπάρχει ασθενές ή καθόλου σήμα GPS, ο δείκτης κατάστασης του αεροσκάφους θα ανάβει με κόκκινο χρώμα για πέντε δευτερόλεπτα κάθε δώδεκα δευτερόλεπτα.
- Το αεροσκάφος μπορεί ακόμα να ελεγχθεί εάν φτάσει σε όριο ύψους ή ακτίνας, αλλά δεν μπορεί να πετάξει πιο μακριά.
- Για λόγους ασφαλείας, μην πετάτε κοντά σε αεροδρόμια, αυτοκινητόδρομους, σιδηροδρομικούς σταθμούς, σιδηροδρομικές γραμμές, κέντρα πόλεων ή άλλες ευαίσθητες περιοχές. Πετάτε το αεροσκάφος μόνο εντός οπτικής επαφής.

Ζώνες GEO

Όλες οι ζώνες GEO αναγράφονται στην επίσημη ιστοσελίδα της DJI στη διεύθυνση https://www.dji.com/flysafe. Οι ζώνες GEO χωρίζονται σε διάφορες κατηγορίες και περιλαμβάνουν τοποθεσίες όπως αεροδρόμια, πεδία πτήσης όπου τα επανδρωμένα αεροσκάφη λειτουργούν σε χαμηλά ύψη, σύνορα μεταξύ χωρών και ευαίσθητες τοποθεσίες όπως ηλεκτροπαραγωγικοί σταθμοί.

Θα εμφανιστεί μια προτροπή στα γυαλιά εάν το αεροσκάφος πλησιάζει ζώνη GEO και δεν θα επιτραπεί στο αεροσκάφος να πετάξει στην περιοχή.

Λίστα ελέγχων πριν από την πτήση

1. Βεβαιωθείτε ότι η μπαταρία των γυαλιών, το τηλεχειριστήριο, η έξυπνη μπαταρία πτήσης και η κινητή συσκευή έχουν φορτιστεί πλήρως.
2. Βεβαιωθείτε ότι οι έλικες έχουν τοποθετηθεί σωστά και με ασφάλεια.
3. Βεβαιωθείτε ότι η έξυπνη μπαταρία πτήσης και η μπαταρία των γυαλιών έχουν συνδεθεί και στερεωθεί σωστά.
4. Βεβαιωθείτε ότι ο αναρτήρας και η κάμερα λειτουργούν κανονικά.
5. Βεβαιωθείτε ότι τα μοτέρ δεν έχουν εμπόδια και λειτουργούν κανονικά.
6. Βεβαιωθείτε ότι τα γυαλιά λειτουργούν κανονικά και εμφανίζουν τη μετάδοση βίντεο.
7. Βεβαιωθείτε ότι έχει αφαιρεθεί το προστατευτικό για τον αναρτήρα και ότι ο φακός της κάμερας και οι αισθητήρες των συστημάτων όρασης είναι καθαροί.
8. Βεβαιωθείτε ότι οι κεραίες των γυαλιών έχουν τοποθετηθεί καλά και ότι η κεραία του τηλεχειριστηρίου είναι ανυψωμένη.
9. Χρησιμοποιείτε μόνο γνήσια ανταλλακτικά της DJI ή ανταλλακτικά πιστοποιημένα από την DJI. Μη εξουσιοδοτημένα εξαρτήματα ή ανταλλακτικά από κατασκευαστές που δεν έχουν πιστοποίηση από την DJI ενδέχεται να προκαλέσουν δυσλειτουργία στο σύστημα και να θέσουν σε κίνδυνο την ασφάλεια.

 © 2021 DJI Με την επιφύλαξη όλων των δικαιωμάτων.

Εκκίνηση/διακοπή λειτουργίας των μοτέρ

Εκκίνηση των μοτέρ

Κανονική/Σπορ λειτουργία

Μια εντολή CSC χρησιμοποιείται για την εκκίνηση των μοτέρ. Σπρώξτε και τους δύο μοχλούς στην εσωτερική ή εξωτερική κάτω γωνία για να ξεκινήσουν τα μοτέρ. Μόλις τα μοτέρ αρχίσουν να περιστρέφονται, απελευθερώστε και τους δύο μοχλούς ταυτόχρονα.

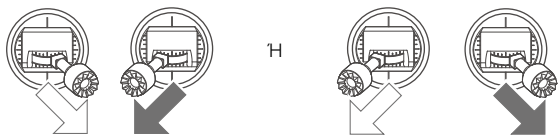

Χειροκίνητη λειτουργία

Βεβαιωθείτε ότι ο μοχλός του γκαζιού βρίσκεται στη χαμηλότερη θέση και πατήστε το κουμπί Start/Stop (Εκκίνηση/Παύση) δύο φορές για να ξεκινήσουν τα μοτέρ.

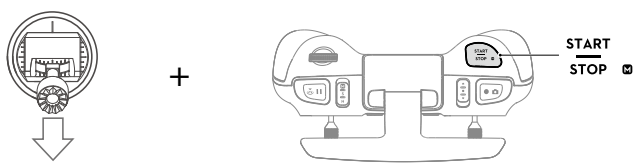

Διακοπή λειτουργίας των μοτέρ

Κανονική/Σπορ λειτουργία

Υπάρχουν δύο μέθοδοι για να σταματήσουν τα μοτέρ.

Μέθοδος 1: όταν το αεροσκάφος έχει προσγειωθεί, σπρώξτε και κρατήστε τον μοχλό του γκαζιού προς τα κάτω. Τα μοτέρ θα σταματήσουν μετά από τρία δευτερόλεπτα.

Μέθοδος 2: όταν το αεροσκάφος έχει προσγειωθεί, σπρώξτε τον μοχλό του γκαζιού προς τα κάτω και εκτελέστε την ίδια εντολή CSC που χρησιμοποιήθηκε για την εκκίνηση των μοτέρ. Απελευθερώστε και τους δύο μοχλούς μόλις σταματήσουν τα μοτέρ.

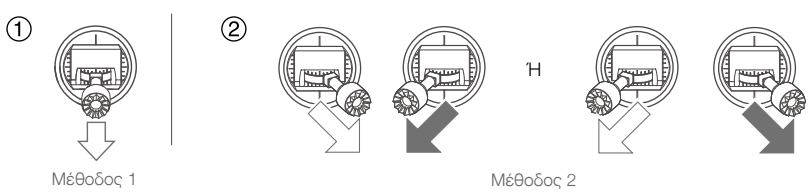

 © 2021 DJI Με την επιφύλαξη όλων των δικαιωμάτων.

Χειροκίνητη λειτουργία

Πατήστε το κουμπί Start/Stop δύο φορές για να σταματήσουν τα μοτέρ μόλις προσγειωθεί το αεροσκάφος.

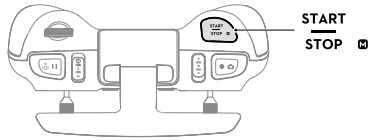

- Για την ασφάλεια της πτήσης, συνιστάται η μετάβαση στην Κανονική λειτουργία πριν από την προσγείωση.

Διακοπή λειτουργίας των μοτέρ κατά τη διάρκεια της πτήσης

Όταν χρησιμοποιείτε την Κανονική ή τη Σπορ λειτουργία, τα μοτέρ μπορούν να σταματήσουν μόνο εκτελώντας μια εντολή CSC κατά τη διάρκεια της πτήσης σε περίπτωση έκτακτης ανάγκης, όπως εάν στο αεροσκάφος υπάρχει μοτέρ που έχει σβήσει, εμπλέκεται σε σύγκρουση, περιστρέφεται στον αέρα, είναι εκτός ελέγχου ή ανεβαίνει ή κατεβαίνει γρήγορα. Η προεπιλεγμένη ρύθμιση μπορεί να αλλάξει στα γυαλιά.

Όταν χρησιμοποιείτε τη χειροκίνητη λειτουργία, πατήστε το κουμπί Start/Stop δύο φορές για να σταματήσουν τα μοτέρ ανά πάσα στιγμή.

Εάν τα μοτέρ σταματήσουν κατά τη διάρκεια της πτήσης, θα προκληθεί συντριβή του αεροσκάφους.

Δοκιμή πτήσης

Διαδικασίες απογείωσης/προσγείωσης

1. Τοποθετήστε το αεροσκάφος σε μια ανοιχτή, επίπεδη περιοχή με τον δείκτη κατάστασης του αεροσκάφους να είναι στραμμένος προς το μέρος σας.
2. Ενεργοποιήστε τα γυαλιά, το τηλεχειριστήριο και το αεροσκάφος.
3. Περιμένετε έως ότου ο δείκτης κατάστασης του αεροσκάφους να αναβοσβήνει αργά με πράσινο χρώμα για να υποδείξει ότι το σημείο αρχικής θέσης έχει καταγραφεί και φορέστε τα γυαλιά.
4. Ξεκινήστε τα μοτέρ.
5. Σπρώξτε μαλακά τον μοχλό του γκαζιού προς τα πάνω για να απογειωθείτε.
6. Τραβήξτε τον μοχλό του γκαζιού προς τα κάτω για να προσγειώσετε το αεροσκάφος.
7. Σταματήστε τα μοτέρ μετά την προσγείωση.
8. Απενεργοποιήστε το αεροσκάφος, τα γυαλιά και το τηλεχειριστήριο.

Προτάσεις και συμβουλές για τη λήψη βίντεο

1. Η λίστα ελέγχων πριν από την πτήση έχει σχεδιαστεί για να σας βοηθήσει να πετάτε με ασφάλεια και για να εξασφαλίσει ότι μπορείτε να μαγνητοσκοπήσετε βίντεο κατά τη διάρκεια της πτήσης. Ολοκληρώστε την πλήρη λίστα ελέγχων πριν την πτήση πριν από κάθε πτήση.
2. Επιλέξτε τον τρόπο λειτουργίας του αναρτήρα.
3. Συνιστάται η χρήση της κανονικής λειτουργίας για τη λήψη φωτογραφιών ή την εγγραφή βίντεο.
4. ΜΗΝ πετάτε σε άσχημες καιρικές συνθήκες, όπως όταν βρέχει ή φυσάει.
5. Επιλέξτε τις ρυθμίσεις της κάμερας που ταιριάζουν καλύτερα στις ανάγκες σας.
6. Διεξάγετε δοκιμές πτήσης για να καθορίσετε τις διαδρομές πτήσης και για προεπισκόπηση των σκηνών.
7. Σπρώχνετε μαλακά τους μοχλούς ελέγχου για να διατηρήσετε την κίνηση του αεροσκάφους ομαλή και σταθερή.
8. Όταν χρησιμοποιείτε τη χειροκίνητη λειτουργία, πετάτε σε ανοιχτό και αραιοκατοικημένο περιβάλλον ώστε να είστε βέβαιοι για την ασφάλεια της πτήσης.

Είναι σημαντικό να κατανοήσετε τις βασικές οδηγίες πτήσης, τόσο για τη δική σας προστασία όσο και για την ασφάλεια των γύρω σας.
ΜΗΝ ξεχάσετε να διαβάσετε την Αποποίηση ευθύνης και τις Οδηγίες ασφάλειας.

 © 2021 DJI Με την επιφύλαξη όλων των δικαιωμάτων.

Συντήρηση

Γυαλιά

Καθαρισμός

Φροντίστε να αποσυνδέσετε τα γυαλιά από την πρίζα πριν από τον καθαρισμό και βεβαιωθείτε ότι δεν υπάρχουν συνδεδεμένα καλώδια.

Καθαρίστε την επιφάνεια των γυαλιών με ένα μαλακό, στεγνό και καθαρό πανί. Για να καθαρίσετε την αφρώδη επένδυση, μουσκέψτε το πανί με καθαρό νερό και σκουπίστε την.

Αντικατάσταση της αφρώδους επένδυσης

Η αφρώδης επένδυση συνδέεται στα γυαλιά με ταινία Velcro. Όταν αντικαθιστάτε την αφρώδη επένδυση, αφαιρέστε την αργά και σταδιακά από την αριστερή ή τη δεξιά πλευρά. Ευθυγραμμίστε τη νέα αφρώδη επένδυση με τα γυαλιά και πιέστε την προς τα κάτω ώστε να στερεωθεί καλά.

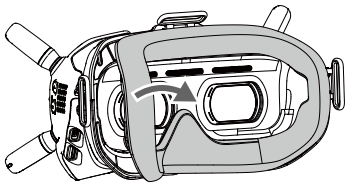

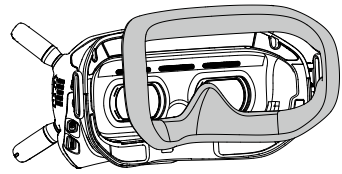

Συντήρηση των φακών

Χρησιμοποιήστε πανί καθαρισμού για να σκουπίσετε τους φακούς προσεκτικά.

1. Μουσκέψτε το πανί καθαρισμού με αλκοόλη ή καθαριστικό φακών.
2. Σκουπίστε με κυκλική κίνηση από το κέντρο έως τις εξωτερικές άκρες των φακών.

⚠
- ΜΗΝ καθαρίζετε την αφρώδη επένδυση με αλκοόλη.
- Οι φακοί είναι ευαίσθητοι. Να τους καθαρίζετε με προσοχή. ΜΗΝ τους ξύνετε, γιατί αυτό θα καταστρέψει τη συνολική εμπειρία προβολής.
- Αποθηκεύστε τα γυαλιά σε ξηρό χώρο και σε θερμοκρασία δωματίου για να αποφύγετε ζημιές στους φακούς από τις υψηλές θερμοκρασίες και τα περιβάλλοντα με υγρασία.

 © 2021 DJI Με την επιφύλαξη όλων των δικαιωμάτων.

Αεροσκάφος

Ακολουθήστε τα παρακάτω βήματα για να αντικαταστήσετε εξαρτήματα του αεροσκάφους, όπως το επάνω περίβλημα, τον αναρτήρα και την κάμερα ή το σύστημα προσγείωσης.

Αναρτήρας και κάμερα (περιλ. του επάνω περιβλήματος)

Αποσύνδεση

1. Βγάλτε τις τέσσερις βίδες M1.6 στο μπροστινό μέρος και αφαιρέστε το προστατευτικό περίβλημα.

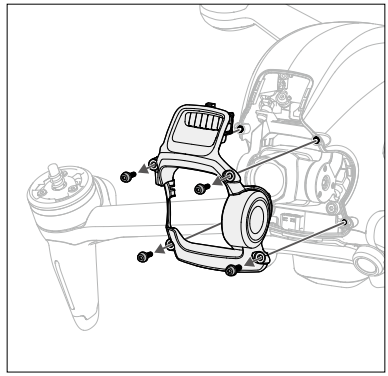

2. Αφαιρέστε τις τέσσερις βίδες M2 και στις δύο πλευρές.

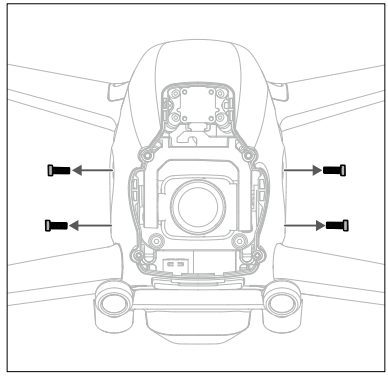

 © 2021 DJI Με την επιφύλαξη όλων των δικαιωμάτων.

3. Σηκώστε μια γωνία του επάνω περιβλήματος από την κάτω πλευρά του αεροσκάφους.

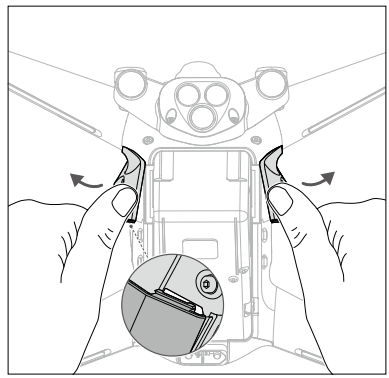

4. Κοιτώντας το αεροσκάφος, κρατήστε τον μπροστινό βραχίονα πλαισίου και σπρώξτε προς την κατεύθυνση που φαίνεται στο σχήμα για να αφαιρέσετε το επάνω περίβλημα.

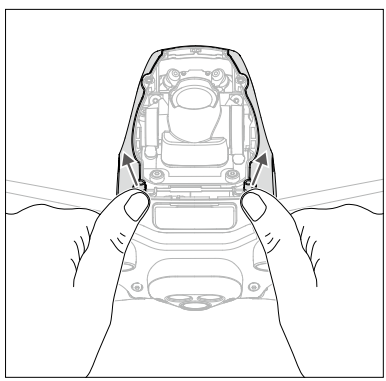

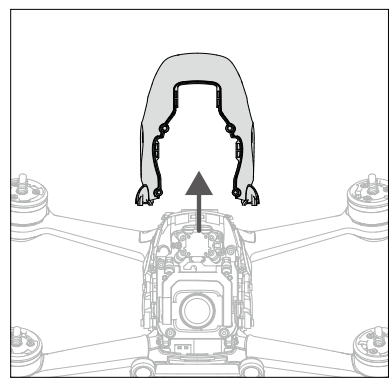

5. Αφαιρέστε τις τέσσερις βίδες M2 στο μπροστινό μέρος.

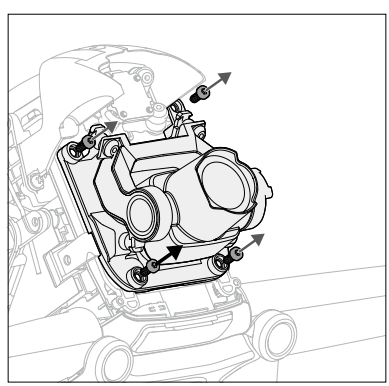

 © 2021 DJI Με την επιφύλαξη όλων των δικαιωμάτων.

6. Αφαιρέστε τις δύο βίδες M1.6 στο πλάι πριν αφαιρέσετε το μεταλλικό κομμάτι.

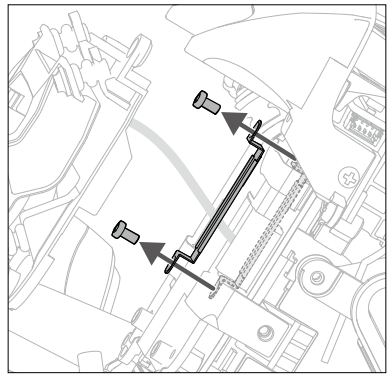

7. Χρησιμοποιήστε ένα κατάλληλο εργαλείο για να ανασηκώσετε και να αφαιρέσετε το βύσμα FPC στον αναρτήρα και την κάμερα.

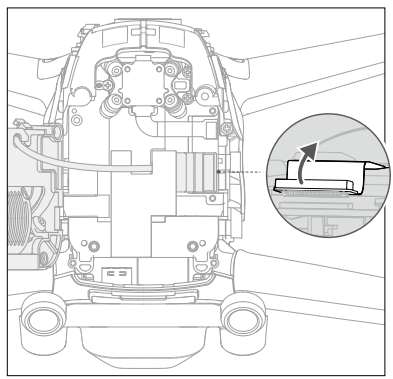

8. Κόψτε μία γωνία της ταινίας στερέωσης για να αφαιρέσετε τον αναρτήρα και την κάμερα.

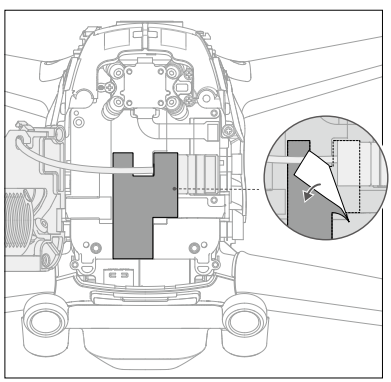

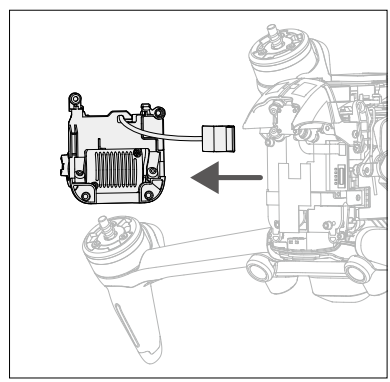

 © 2021 DJI Με την επιφύλαξη όλων των δικαιωμάτων.

Τοποθέτηση

1. Ετοιμάστε έναν νέο αναρτήρα και κάμερα, ευθυγραμμίστε το καλώδιο σύνδεσης στη θέση του και ασφαλίστε με ταινία στερέωσης.

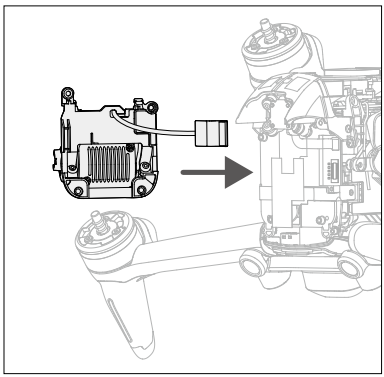

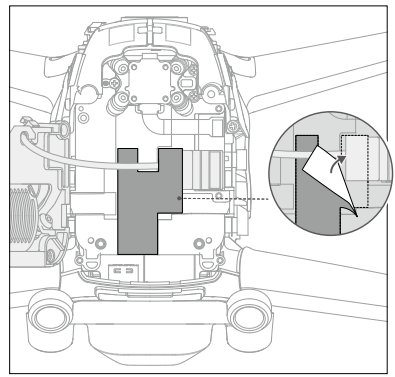

2. Ευθυγραμμίστε και πιέστε προς τα κάτω το βύσμα FPC του αναρτήρα και της κάμερας για να βεβαιωθείτε ότι συνδέονται σωστά.

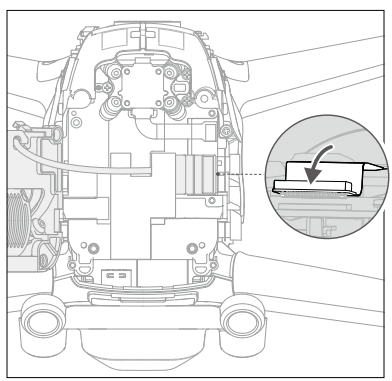

3. Συνδέστε τη μεταλλική πλάκα στη δεξιά πλευρά και σφίξτε τις δύο βίδες M1.6.

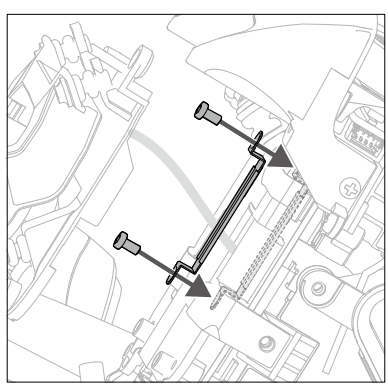

 © 2021 DJI Με την επιφύλαξη όλων των δικαιωμάτων.

4. Τοποθετήστε τον αναρτήρα και την κάμερα και σφίξτε τις τέσσερις βίδες M2.

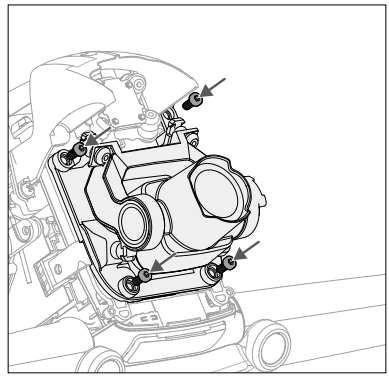

5. Ετοιμάστε ένα νέο επάνω περίβλημα για τοποθέτηση.

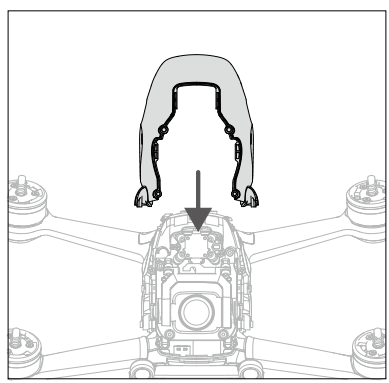

6. Πιέστε τις ακόλουθες θέσεις διαδοχικά για να βεβαιωθείτε ότι το επάνω περίβλημα τοποθετείται σταθερά.

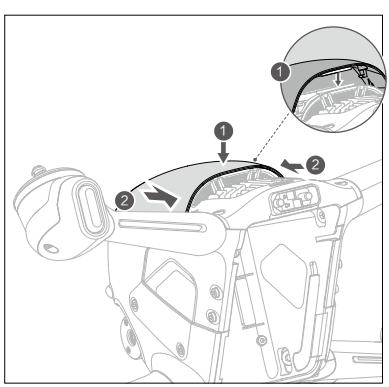

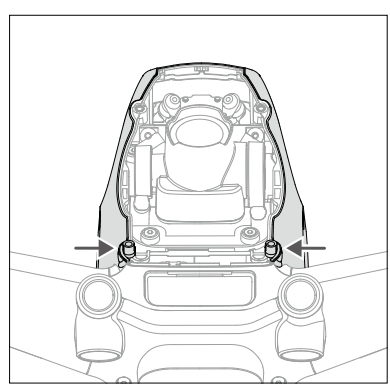

 © 2021 DJI Με την επιφύλαξη όλων των δικαιωμάτων.

7. Λυγίστε ελαφρώς την πλευρά του επάνω περιβλήματος για να εισάγετε τον συνδετήρα μέσα στην υποδοχή του αεροσκάφους και σφίξτε τις τέσσερις βίδες M2 και στις δύο πλευρές.

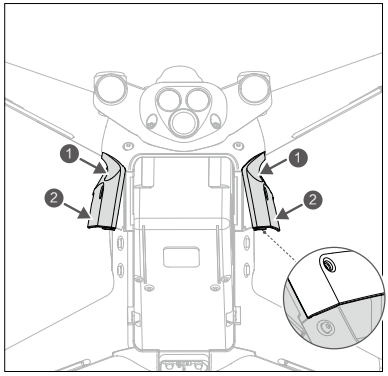

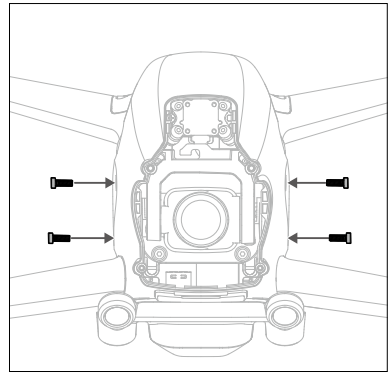

8. Τοποθετήστε το προστατευτικό περίβλημα από το επάνω μέρος και φροντίστε να ευθυγραμμίσετε τις εγκοπές. Σφίξτε τις τέσσερις βίδες M2 στο μπροστινό μέρος για να ολοκληρώσετε την τοποθέτηση.

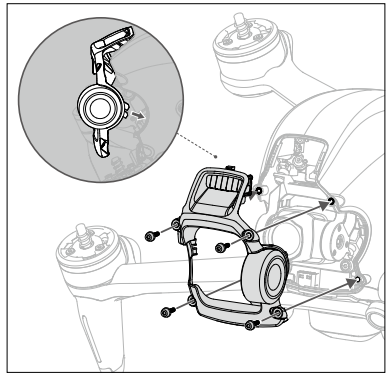

Βαθμονόμηση του αναρτήρα και της κάμερας

Αφού αντικαταστήσετε τον αναρτήρα και την κάμερα, κατεβάστε το αρχείο βαθμονόμησης της κάμερας για να βαθμονομήσετε τον αναρτήρα και την κάμερα.

1. Ενεργοποιήστε το αεροσκάφος, τα γυαλιά και το τηλεχειριστήριο. Βεβαιωθείτε ότι όλες οι συσκευές είναι συνδεδεμένες.
2. Συνδέστε τη θύρα USB-C των γυαλιών στην κινητή συσκευή, ανοίξτε το DJI Fly και ακολουθήστε τις οδηγίες στην οθόνη για να κατεβάσετε το αρχείο βαθμονόμησης της κάμερας στο αεροσκάφος. Απαιτείται σύνδεση στο διαδίκτυο για τη λήψη.

 © 2021 DJI Με την επιφύλαξη όλων των δικαιωμάτων.

Σύστημα προσγείωσης

Αποσύνδεση

1. Αφαιρέστε τις δύο βίδες M1.6 στο κάτω μέρος του αριστερού συστήματος προσγείωσης.

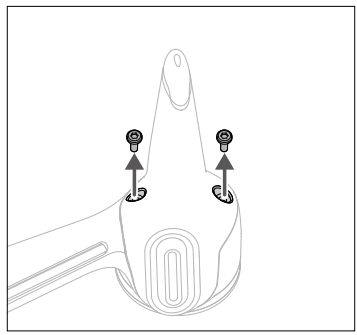

2. Αφαιρέστε το σύστημα προσγείωσης όπως φαίνεται στο σχήμα.

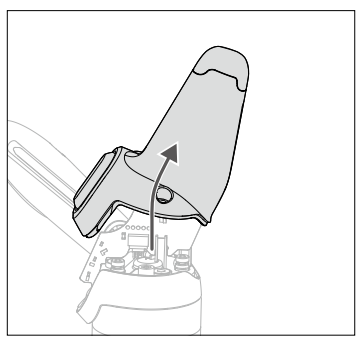

3. Αφαιρέστε την πλακέτα φωτισμού κεραίας του συστήματος προσγείωσης.

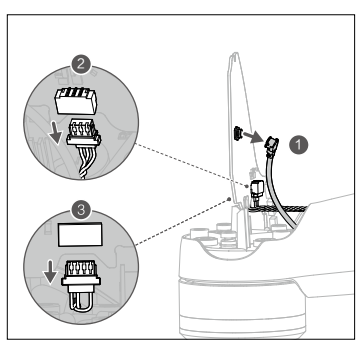

 © 2021 DJI Με την επιφύλαξη όλων των δικαιωμάτων.

4. Αφαιρέστε το βύσμα της κεραίας και τους ακροδέκτες 3 και 4 ακίδων και στις δύο πλευρές της πλακέτας.

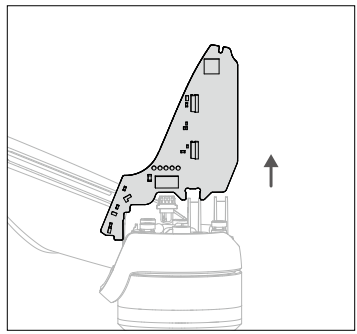

Τοποθέτηση

1. Ελέγξτε το σημάδι μέσα στο σύστημα προσγείωσης και αφαιρέστε την πλακέτα φωτισμού κεραίας από αυτό που φέρει την ένδειξη L. Συνδέστε τους ακροδέκτες 3 και 4 ακίδων και το βύσμα της κεραίας στο κάτω μέρος του μπροστινού αριστερού μοτέρ και βεβαιωθείτε ότι έχουν στερεωθεί καλά.

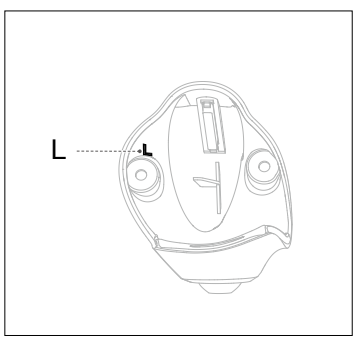

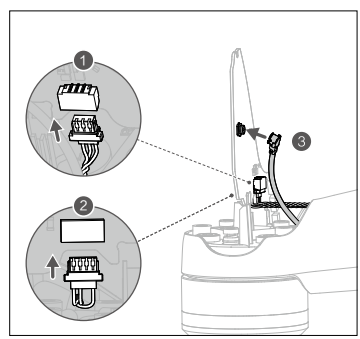

2. Εισάγετε την πλακέτα μεταξύ των δύο θέσεων σύσφιξης στη βάση του μοτέρ.

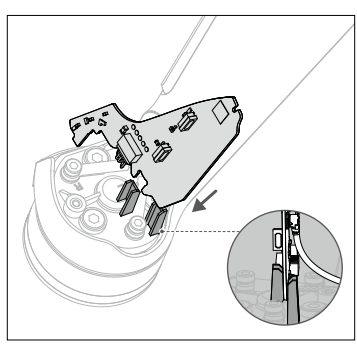

 © 2021 DJI Με την επιφύλαξη όλων των δικαιωμάτων.

3. Βεβαιωθείτε ότι η αυλάκωση του συστήματος προσγείωσης έχει εισαχθεί σωστά στην αντίστοιχη θέση της βάσης του μοτέρ.

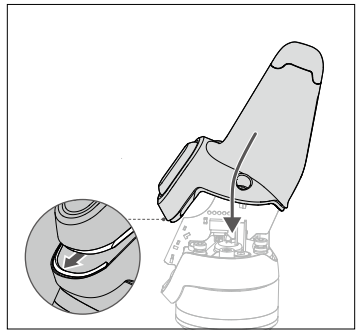

4. Σφίξτε τις δύο βίδες M1.6 για να ολοκληρώσετε την τοποθέτηση.

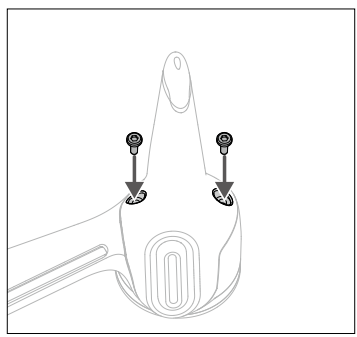

5. Επαναλάβετε τα παραπάνω βήματα για να τοποθετήσετε το σύστημα προσγείωσης στη δεξιά πλευρά. Το σύστημα προσγείωσης φέρει την ένδειξη R.

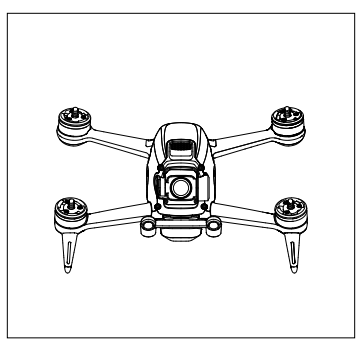

 © 2021 DJI Με την επιφύλαξη όλων των δικαιωμάτων.

Παράρτημα

Προδιαγραφές

Αεροσκάφος	
Βάρος απογείωσης	Περ. 795 g
Διαστάσεις	178×232×127 χλστ. (χωρίς έλικες) 255×312×127 χλστ. (με έλικες)
Διαγώνια απόσταση	245 χλστ.
Μέγιστη ταχύτητα ανόδου	8 m/s (Κανονική λειτουργία) 15 m/s (Σπορ λειτουργία) Χωρίς όριο (Χειροκίνητη λειτουργία)
Μέγιστη ταχύτητα καθόδου	7 m/s (Κανονική λειτουργία) 10 m/s (Σπορ λειτουργία) Χωρίς όριο (Χειροκίνητη λειτουργία)
Μέγ. ταχύτητα (κοντά στο επίπεδο της θάλασσας, χωρίς άνεμο)	15 m/s (Κανονική λειτουργία) 27 m/s (Σπορ λειτουργία) 39 m/s (Χειροκίνητη λειτουργία)
Μέγ. οριζόντια επιτάχυνση (κοντά στο επίπεδο της θάλασσας, χωρίς άνεμο)	0-100 χλμ./ώ.: 2 s (Χειροκίνητη λειτουργία)
Μέγ. ύψος πτήσης πάνω από το επίπεδο της θάλασσας	6000 μ.
Μέγ. χρόνος πτήσης	Περ. 20 λεπτά (μέτρηση κατά την πτήση με 40 χλμ./ώ. σε συνθήκες χωρίς άνεμο)
Μέγιστος χρόνος αιώρησης	Περ. 16 λεπτά (μέτρηση σε συνθήκες χωρίς άνεμο)
Μέγ. απόσταση πτήσης	16,8 χλμ. (μέτρηση σε συνθήκες χωρίς άνεμο)
Μέγιστη αντίσταση στην ταχύτητα ανέμου	13,8 m/s
Εύρος θερμοκρασίας λειτουργίας	-10° έως 40°C
GNSS	GPS+GLONASS+Galileo
Συχνότητα λειτουργίας	2,400-2,4835 GHz, 5,725-5,850 GHz
Ισχύς πομπού (EIRP)	2,4 GHz: ≤31,5 dBm (FCC), ≤20 dBm (CE/SRRC/MIC) 5,8 GHz: ≤31,5 dBm (FCC), ≤25,5 dBm (SRRC), ≤14 dBm (CE)
Εύρος ακρίβειας αιώρησης	Κατακόρυφα: ±0,1 μ. (με τοποθέτηση όρασης), ±0,5 μ. (με τοποθέτηση GPS) Οριζόντια: ±0,3 μ. (με τοποθέτηση όρασης), ±1,5 μ. (με τοποθέτηση GPS)
Αναρτήρας	
Μηχανικό εύρος	Κλίση: -65° έως +70°
Ελεγχόμενο εύρος	Κλίση: -50° έως +58°
Σταθεροποιημένο σύστημα	Μονός άξονας (κλίση), ηλεκτρονικός άξονας περιστροφής
Μέγ. ταχύτητα ελέγχου	60°/s
Εύρος γωνιακής δόνησης	±0,01° (Κανονική λειτουργία)
Ηλεκτρονικός άξονας περιστροφής	Διαθέσιμος (έως και γωνία 10°)

 © 2021 DJI Με την επιφύλαξη όλων των δικαιωμάτων.

Σύστημα ανίχνευσης	
Προς τα εμπρός	Εύρος μέτρησης ακριβείας: 0,5-18 μ. Ανίχνευση εμποδίων: Διατίθεται μόνο στην Κανονική λειτουργία Οπτικό πεδίο: 56° (οριζόντια), 71° (κατακόρυφα)
Προς τα κάτω	Εύρος μέτρησης αισθητήρα υπέρυθρων: 10 μ. Εύρος αιώρησης: 0,5-15 μ. Εύρος αιώρησης αισθητήρα όρασης: 0,5-30 μ.
Βοηθητικό κάτω φως	Μονή LED
Περιβάλλον λειτουργίας	Μη ανακλαστικές, διακριτές επιφάνειες με διάχυτη ανακλαστικότητα >20%; Επαρκής φωτισμός lux >15
Κάμερα	
Αισθητήρας	1/2,3" CMOS, Ενεργά pixel: 12 MP
Φακός	Οπτικό πεδίο: 150° Ισοδύναμη μορφή 35 χλστ.: 14,66 χλστ. Διάφραγμα: f2.8 Λειτουργία εστίασης: Σταθερή εστίαση Εστιακό εύρος: 0,6 μ. έως ∞
Εύρος ISO	100-12800
Ταχύτητα ηλεκτρονικού κλείστρου	1/50-1/8000 s
Λειτουργίες λήψης ακίνητων εικόνων	Single shot
Μέγ. μέγεθος εικόνας	3840×2160
Μορφή φωτογραφίας	JPEG
Ανάλυση βίντεο	4K: 3840×2160 50/60 p FHD: 1920×1080 50/60/100/120 p
Μορφή βίντεο	MP4/MOV (MPEG-4 AVC/H.264, HEVC/H.265)
Μέγ. ρυθμός μετάδοσης bit βίντεο	120 Mbps
Προφίλ χρωμάτων	Τυπικά, D-Cinelike
RockSteady EIS	Διατίθεται
Διόρθωση παραμόρφωσης	Διατίθεται
Υποστηριζόμενες μορφές αρχείων	exFAT (συνιστάται) FAT32
Έξυπνη μπαταρία πτήσης	
Χωρητικότητα	2000 mAh
Τάση	22,2 V (τυπική)
Όριο τάσης φόρτισης	25,2 V
Τύπος μπαταρίας	LiPo 6S
Ενέργεια	44,4 Wh@0,5C
Ρυθμός εκφόρτισης	10C (τυπικό)
Βάρος	Περ. 295 g

 © 2021 DJI Με την επιφύλαξη όλων των δικαιωμάτων.

Εύρος θερμοκρασίας φόρτισης	5° έως 40°C
Μέγ. ισχύς φόρτισης	90 W
Γυαλιά	
Βάρος	Περ. 420 g (με στεφάνη για το κεφάλι και κεραίες)
Διαστάσεις	184×122×110 χλστ. (χωρίς κεραίες) 202×126×110 χλστ. (με κεραίες)
Μέγεθος οθόνης	2 ίντσες×2
Ανάλυση οθόνης (Ενιαία οθόνη)	1440×810
Ρυθμός ανανέωσης οθόνης	144 Hz
Οπτικό πεδίο	30° έως 54°; Μέγεθος εικόνας: 50-100%
Εύρος διακορικής απόστασης	58-70 χλστ.
Συχνότητα λειτουργίας	2,400-2,4835 GHz, 5,725-5,850 GHz
Ισχύς πομπού (EIRP)	2,4 GHz: ≤28,5 dBm (FCC), ≤20 dBm (CE/SRRC/MIC) 5,8 GHz: ≤31,5 dBm (FCC), ≤19 dBm (SRRC), ≤14 dBm (CE)
Εύρος ζώνης επικοινωνίας	Μέγ. 40 MHz
Λειτουργία ζωντανής προβολής	Λειτουργία χαμηλού χρόνου αναμονής (810p 100fps/120fps), Χρόνος αναμονής < 28 ms Λειτουργία υψηλής ποιότητας (810p 50fps/60fps), Χρόνος αναμονής < 40 ms
Μέγ. ρυθμός μετάδοσης bit βίντεο	50 Mbps
Εύρος μετάδοσης	10 χλμ. (FCC); 6 χλμ. (CE/SRRC/MIC)
Μετάδοση ήχου	Διατίθεται
Υποστηριζόμενη μορφή εγγραφής βίντεο	MOV (Μορφή βίντεο: H.264)
Υποστηριζόμενη μορφή αναπαραγωγής βίντεο	MP4, MOV, MKV (Μορφή βίντεο: H.264; Μορφή ήχου: AAC-LC, AAC-HE, AC-3, MP3)
Εύρος θερμοκρασίας λειτουργίας	0° έως 40°C
Ισχύς εισόδου	Συνιστάται: Μπαταρία γυαλιών DJI FPV Μπαταρίες τρίτων: 11,1-25,2 V
Μπαταρία γυαλιών	
Χωρητικότητα	1800 mAh
Τάση	Μέγ. 9 V
Τύπος μπαταρίας	LiPo 2S
Ενέργεια	18 Wh
Εύρος θερμοκρασίας φόρτισης	0° έως 45°C
Μέγ. ισχύς φόρτισης	10 W
Χρόνος λειτουργίας	Περ. 1 ώρα και 50 λεπτά (θερμοκρασία περιβάλλοντος: 25°C, φωτεινότητα οθόνης: 6)

 © 2021 DJI Με την επιφύλαξη όλων των δικαιωμάτων.

Τηλεχειριστήριο	
Βάρος	346 g
Διαστάσεις	190×140×51 χλστ.
Συχνότητα λειτουργίας	2,400-2,4835 GHz, 5,725-5,850 GHz
Μέγ. απόδοση μετάδοσης (χωρίς εμπόδια, χωρίς παρεμβολές)	10 χλμ. (FCC); 6 χλμ. (CE/SRRC/MIC)
Ισχύς πομπού (EIRP)	2,4 GHz: ≤28,5 dBm (FCC), ≤20 dBm (CE/SRRC/MIC) 5,8 GHz: ≤31,5 dBm (FCC), ≤19 dBm (SRRC), ≤14 dBm (CE)
Εύρος θερμοκρασίας λειτουργίας	-10° έως 40°C
Φορτιστής μπαταρίας	
Είσοδος	100-240 V, 50/60 Hz, 1,8 A
Έξοδος	Κύρια: 25,2±0,15 V, 3,57±0,1 A ή 1±0,2 A USB: 5 V/2 A × 2
Ονομαστική ισχύς	86 W
Εύρος θερμοκρασίας φόρτισης	5° έως 40°C
Χρόνος φόρτισης	Έξυπνη μπαταρία πτήσης: περ. 50 λεπτά Τηλεχειριστήριο: περ. 2 ώρες και 30 λεπτά Μπαταρία γυαλιών: περ. 2 ώρες και 30 λεπτά
Κάρτες SD	
Υποστηριζόμενες κάρτες SD	Κάρτα microSD Μέγ. 256 GB, UHS-I κατηγορίας ταχύτητας 3
Συνιστώμενες κάρτες microSD	SanDisk High Endurance U3 V30 64GB microSDXC SanDisk Extreme PRO U3 V30 A2 64GB microSDXC SanDisk Extreme U3 V30 A2 64GB microSDXC SanDisk Extreme U3 V30 A2 128GB microSDXC SanDisk Extreme U3 V30 A2 256GB microSDXC Lexar 667x V30 128GB microSDXC Lexar High Endurance 128G U3 V30 microSDXC Samsung EVO U3 (Yellow) 64GB microSDXC Samsung EVO Plus U3 (Red) 64GB microSDXC Samsung EVO Plus U3 256GB microSDXC Netac 256GB U3 A1 microSDXC

⚠

- Το βάρος απογείωσης του αεροσκάφους περιλαμβάνει την μπαταρία, τους έλικες και κάρτα microSD.
- Το οπτικό πεδίο θα είναι 150° κατά τη λήψη στα 50 ή 100 fps. Για άλλους ρυθμούς καρέ, το οπτικό πεδίο θα είναι 142°.
- Η φόρτιση των συσκευών θα διαρκέσει περισσότερο εάν τόσο η έξυπνη μπαταρία πτήσης όσο και το τηλεχειριστήριο ή η μπαταρία των γυαλιών φορτίζονται ταυτόχρονα.
- Αυτές οι προδιαγραφές καθορίστηκαν μέσω δοκιμών που πραγματοποιήθηκαν με το πιο πρόσφατο υλικολογισμικό. Οι ενημερώσεις του υλικολογισμικού μπορούν να βελτιώσουν την απόδοση. Συνιστάται ιδιαίτερα η ενημέρωση με την πιο πρόσφατη έκδοση υλικολογισμικού.

 © 2021 DJI Με την επιφύλαξη όλων των δικαιωμάτων.

Βαθμονόμηση της πυξίδας

Συνιστάται η βαθμονόμηση της πυξίδας στις ακόλουθες καταστάσεις όταν πετάτε σε εξωτερικό χώρο:

1. Σε περίπτωση πτήσης σε περιοχή που βρίσκεται σε απόσταση πάνω από 50 χλμ. μακριά από την τοποθεσία στην οποία είχε πετάξει τελευταία το αεροσκάφος.
2. Το αεροσκάφος δεν έχει πετάξει για περισσότερες από 30 ημέρες.
3. Μια προειδοποίηση για παρεμβολές στην πυξίδα εμφανίζεται στα γυαλιά ή/και ο δείκτης κατάστασης του αεροσκάφους αναβοσβήνει εκ περιτροπής με κόκκινο και κίτρινο χρώμα.

- ΜΗ βαθμονομήσετε την πυξίδα σε σημεία όπου ενδέχεται να προκύψουν μαγνητικές παρεμβολές όπως κοντά σε αποθέσεις μαγνητίτη ή μεγάλες μεταλλικές κατασκευές, π.χ. χώρους στάθμευσης, υπόγεια με οπλισμό από χάλυβα, γέφυρες, αυτοκίνητα ή σκαλωσιές.
- ΜΗΝ έχετε μαζί σας αντικείμενα που περιέχουν σιδηρομαγνητικά υλικά, π.χ. κινητά τηλέφωνα, κοντά στο αεροσκάφος κατά τη βαθμονόμηση.
- Δεν είναι απαραίτητη η βαθμονόμηση της πυξίδας κατά την πτήση σε εσωτερικό χώρο.

Διαδικασία βαθμονόμησης

Επιλέξτε έναν ανοιχτό χώρο για να διεξάγετε την ακόλουθη διαδικασία.

1. Επιλέξτε Settings (Ρυθμίσεις), Safety (Ασφάλεια) και Compass Calibration (Βαθμονόμηση πυξίδας) στα γυαλιά. Ο δείκτης κατάστασης του αεροσκάφους θα ανάψει με σταθερό κίτρινο χρώμα για να υποδείξει ότι η βαθμονόμηση έχει ξεκινήσει.
2. Κρατήστε το αεροσκάφος οριζόντια και περιστρέψτε το κατά 360°. Ο δείκτης κατάστασης του αεροσκάφους θα ανάψει με σταθερό πράσινο χρώμα.
3. Κρατήστε το αεροσκάφος κατακόρυφα και περιστρέψτε το κατά 360° γύρω από έναν κατακόρυφο άξονα.
4. Εάν ο δείκτης κατάστασης του αεροσκάφους αναβοσβήνει με κόκκινο χρώμα, η βαθμονόμηση δεν έγινε. Αλλάξτε τοποθεσία και δοκιμάστε ξανά τη βαθμονόμηση.

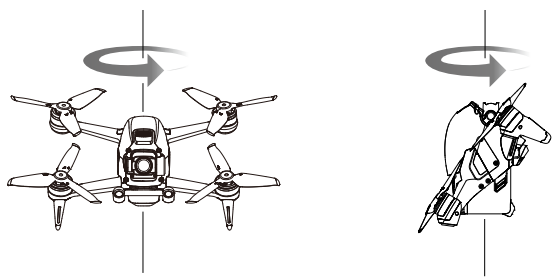

- Εάν ο δείκτης κατάστασης του αεροσκάφους αναβοσβήνει εκ περιτροπής με κόκκινο και κίτρινο χρώμα μετά την ολοκλήρωση της βαθμονόμησης, αυτό δείχνει ότι η τρέχουσα θέση δεν είναι κατάλληλη για πτήση του αεροσκάφους λόγω του επιπέδου μαγνητικών παρεμβολών. Επιλέξτε μια νέα τοποθεσία.

- Θα εμφανιστεί μια προτροπή στα γυαλιά εάν απαιτείται βαθμονόμηση της πυξίδας πριν από την απογείωση.
- Το αεροσκάφος μπορεί να απογειωθεί αμέσως μετά την ολοκλήρωση της βαθμονόμησης. Εάν περιμένετε πάνω από τρία λεπτά για να απογειωθείτε μετά τη βαθμονόμηση, ίσως χρειαστεί να διεξάγετε ξανά τη βαθμονόμηση.

 © 2021 DJI Με την επιφύλαξη όλων των δικαιωμάτων.

Ενημέρωση υλικολογισμικού

Χρησιμοποιήστε το DJI Fly ή το DJI Assistant 2 (σειρά DJI FPV) για να ενημερώσετε το υλικολογισμικό.

Χρήση του DJI Fly

Μετά την ενεργοποίηση του αεροσκάφους, των γυαλιών και του τηλεχειριστηρίου, βεβαιωθείτε ότι όλες οι συσκευές είναι συνδεδεμένες. Συνδέστε τη θύρα USB-C των γυαλιών στην κινητή συσκευή, ανοίξτε την εφαρμογή DJI Fly και ακολουθήστε την προτροπή για ενημέρωση. Απαιτείται σύνδεση στο διαδίκτυο.

Χρήση του DJI Assistant 2 (σειρά DJI FPV)

Χρησιμοποιήστε το DJI Assistant 2 (σειρά DJI FPV) για να ενημερώσετε το αεροσκάφος, τα γυαλιά ή το τηλεχειριστήριο ξεχωριστά.

1. Ενεργοποιήστε τη συσκευή και συνδέστε την σε υπολογιστή με καλώδιο USB-C.
2. Εκκινήστε το DJI Assistant 2 (σειρά DJI FPV) και συνδεθείτε σε λογαριασμό DJI.
3. Επιλέξτε τη συσκευή και κάντε κλικ στο Firmware Update (Ενημέρωση υλικολογισμικού) στην αριστερή πλευρά.
4. Επιλέξτε την απαιτούμενη έκδοση υλικολογισμικού.
5. Θα γίνει λήψη του DJI Assistant 2 (σειρά DJI FPV) και θα ενημερωθεί αυτόματα το υλικολογισμικό.
6. Η συσκευή θα κάνει αυτόματη επανεκκίνηση μετά την ολοκλήρωση της ενημέρωσης του υλικολογισμικού.

⚠
- Βεβαιωθείτε ότι ακολουθείτε όλα τα βήματα για την ενημέρωση του υλικολογισμικού. Διαφορετικά, η ενημέρωση ενδέχεται να μη γίνει.
- Η ενημέρωση του υλικολογισμικού θα διαρκέσει περίπου 11 λεπτά. Κατά την ενημέρωση του υλικολογισμικού, είναι φυσιολογικό να υπολειτουργεί ο αναρτήρας και να γίνει επανεκκίνηση του αεροσκάφους. Περιμένετε μέχρι να ολοκληρωθεί η ενημέρωση.
- Βεβαιωθείτε ότι ο υπολογιστής είναι συνδεδεμένος στο διαδίκτυο.
- Βεβαιωθείτε ότι η συσκευή διαθέτει επαρκή ισχύ πριν από την ενημέρωση του υλικολογισμικού. Πριν διεξάγετε ενημέρωση, βεβαιωθείτε ότι η έξυπνη μπαταρία πτήσης είναι φορτισμένη κατά 43% τουλάχιστον και ότι η μπαταρία των γυαλιών και το τηλεχειριστήριο είναι φορτισμένα κατά 30% τουλάχιστον.
- Μην αποσυνδέετε το καλώδιο USB-C κατά τη διάρκεια μιας ενημέρωσης.
- Εάν υπάρχει πρόσθετη μπαταρία που πρέπει να ενημερωθεί μετά την ολοκλήρωση της ενημέρωσης, τοποθετήστε την στο αεροσκάφος και ενεργοποιήστε το αεροσκάφος. Θα εμφανιστεί μια προτροπή στα γυαλιά για ενημέρωση της μπαταρίας. Φροντίστε να φορτίσετε την μπαταρία πριν από την απογείωση.
- Σημειώστε ότι η ενημέρωση ενδέχεται να επαναφέρει διάφορες παραμέτρους πτήσης, όπως το ύψος για επιστροφή RTH και τη μέγιστη απόσταση πτήσης. Πριν από την ενημέρωση, σημειώστε τις προτιμώμενες ρυθμίσεις και προσαρμόστε τις εκ νέου μετά την ενημέρωση.

Πληροφορίες μεταγοραστικής εξυπηρέτησης

Επισκεφθείτε το https://www.dji.com/support για να μάθετε περισσότερα σχετικά με τις πολιτικές μεταγοραστικής εξυπηρέτησης, τις υπηρεσίες επισκευής και την υποστήριξη.

 © 2021 DJI Με την επιφύλαξη όλων των δικαιωμάτων.

Υποστήριξη της DJI
http://www.dji.com/support

Το παρόν περιεχόμενο υπόκειται σε αλλαγές.

Κατεβάστε την τελευταία έκδοση από τη διεύθυνση
https://www.dji.com/dji-fpv

Εάν έχετε απορίες σχετικά με το παρόν έγγραφο, επικοινωνήστε με την DJI στέλνοντας μήνυμα στο **DocSupport@dji.com**.

Copyright © 2021 DJI Με την επιφύλαξη όλων των δικαιωμάτων.